0 603 388 278
Stand / Issue 02-08-29 **Fig./Abb. 1**

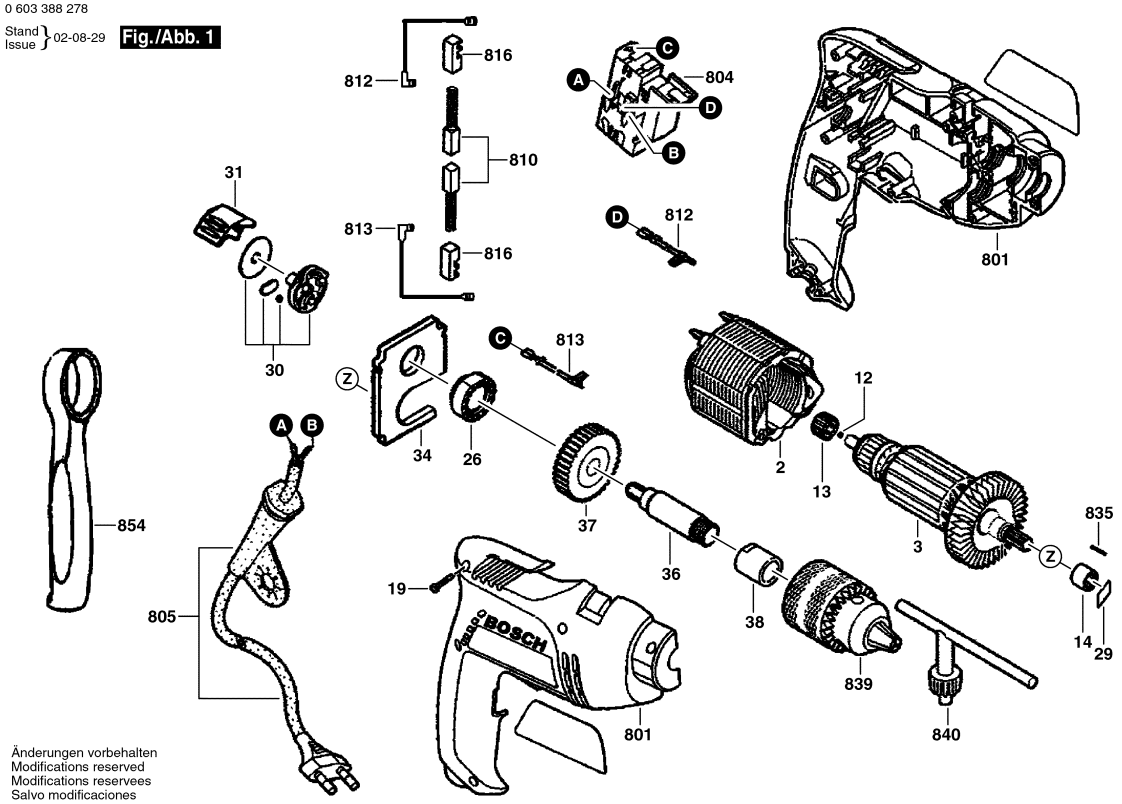

Änderungen vorbehalten
Modifications reserved
Modifications reservees
Salvo modificaciones

Observar por favor: Manutenções, alterações e controle de ferramentas eléctricas devem ser realizadas de forma competente.
Manter as diretivas de segurança de acordo com IEC, EN, VDE, AFNOR e outras diretivas vigentes de cada país.
Sob reserva de alterações técnicas e de preços. Os produtos e preços/grupos de preços são continuamente atualizados.

Estado: 24/01/2003

Pos	Un	N° de	Descrição	Observações/Anteces	GP	
2	1	F 000 607 003	SAPATA POLAR	127V .	00	S
3	1	F 000 605 006	INDUZIDO COM	127V .	00	S
12	1	1 903 230 005	ESFERA	.	10	S
13	1	9 618 086 693	BUCHA	.	12	S
14	1	F 000 600 231	LUVA DE AGULHAS	.	17	S
19	7	9 618 087 099	PARAFUSO	4x16 MM .	11	S
26	1	F 000 614 000	DISCO DE ENGATE	.	00	S
29	1	1 601 000 013	PLACA DE	1,5 MM .	13	S
30	1	2 601 901 012	DISCO DE	.	12	S
31	1	2 601 990 029	COMUTADOR	.	11	S
34	1	F 000 613 010	MANCAL DO FUSO	.	15	S
36	1	F 000 619 007	EIXO DE	.	00	S
37	1	F 000 617 010	ENGRENAGEM	.	00	S
38	1	9 618 086 698	BUCHA	.	11	S
801	1	F 000 601 068	CARCACA DO	.	28	S
804	1	F 000 608 020	CHAVE	.	21	S
805	1	F 000 609 108	CONDUTOR	.	00	S
810	1	F 000 612 015	JOGO ESCOVAS	.	19	S
812	2	2 604 448 018	CABO DE LIGACAO	L=124 MM BRANCO	12	S
813	2	2 604 448 130	Cabo de ligação	L=88 MM BRANCO	11	S
816	2	9 618 086 695	PORTA-ESCOVAS	.	12	S
835	1	F 000 616 010	CALCO	.	00	S
839	1	1 608 571 079	MANDRIL	Ø1,0-10 MM, 3/8" .	32	S
840	1	9 617 081 894	CHAVE DE	.	19	S
854	1	F 000 603 004	PUNHO CABO	.	19	S

Pos	Un	N° de	Descrição	Observações/Anteces	GP	