3 601 J95 300

Stand ~~07-08-21~~
Issue 07-02-22 **Fig./Abb. 1**

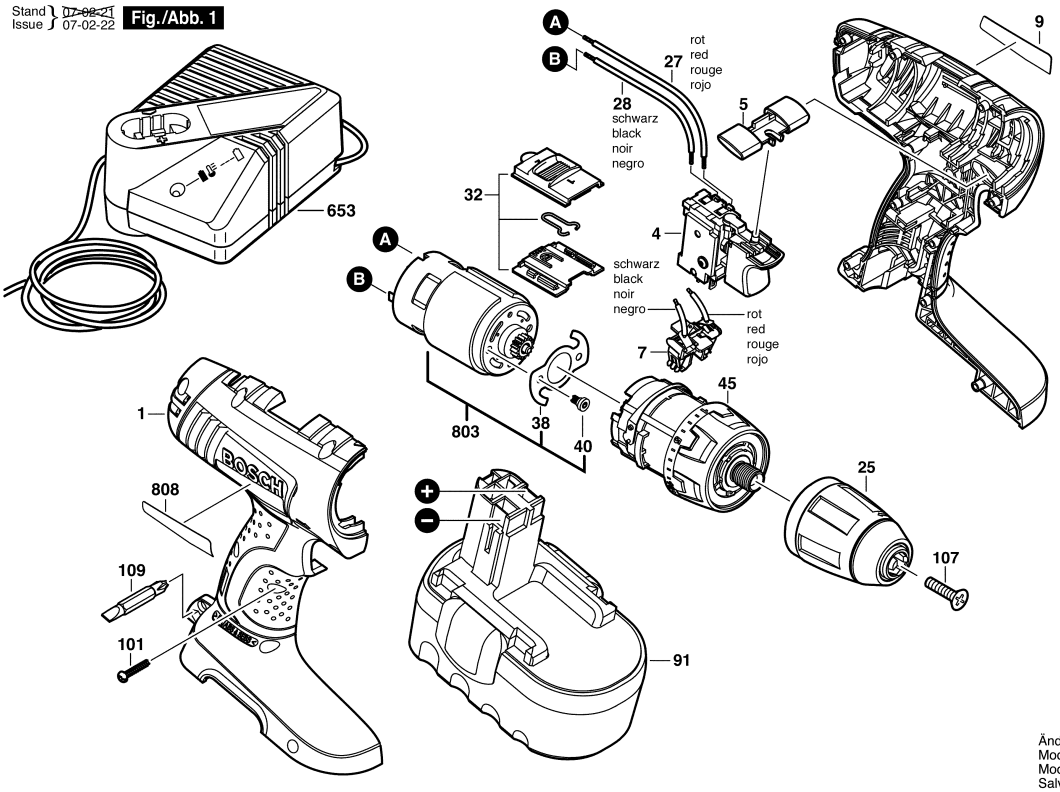

Änderungen vorbehalten
Modifications reserved
Modifications reservees
Salvo modificaciones

Observar por favor: Manutenções, alterações e controle de ferramentas eléctricas devem ser realizadas de forma competente.
Manter as diretivas de segurança de acordo com IEC, EN, VDE, AFNOR e outras diretivas vigentes de cada país.
Sob reserva de alterações técnicas e de preços. Os produtos e preços/grupos de preços são continuamente atualizados.

Estado: 21/07/2008

Pos	Un	N° de	Descrição	Observações/Anteces	GP	
1	1	2 609 100 503	CARCACA	.	30	S
4	1	2 607 202 015	INTERRUPTOR	.	36	S
5	1	2 609 100 504	ALAVANCA DE	.	10	S
7	1	2 609 199 125	PORTA-CONTATOS	VERMELHO	12	S
9	1	2 609 131 286	LETREIRO DA	GSR 18V .	13	S
25	1	2 609 110 662	MANDRIL	13 MM .	38	S
27	1	2 609 120 264	CABO DE LIGACAO	VERMELHO	10	S
28	1	2 609 120 263	CABO DE LIGACAO	PRETO	10	S
32	1	2 609 199 119	CHAVE	.	14	S
38	1	2 609 110 633	ARRUELA DE	.	11	S
40	1	2 609 110 634	PARAFUSO	.	10	S
45	1	2 609 199 343	ENGRENAGEM	.	38	S
91	1	2 607 335 735	BATERIA	18V, 2,0Ah, NiCd .	52	S
101	10	2 609 110 201	PARAFUSO DE	3x16 .	10	S
107	1	2 609 110 635	PARAFUSO DE	M 6x30 .	11	S
109	1	2 609 160 063	PONTA DE CHAVE	.	15	S
653	1	2 607 224 983	CARREGADOR DE	BR 220/7,2-24V, 1h .	44	S
803	1	2 609 199 128	MOTOR	18V .	38	S
808	1	2 609 132 027	PLACA DE	.	13	S

Pos	Un	N° de	Descrição	Observações/Anteces	GP	