3 601 H60 480
Stand } ~~08-10~~
Issue } 08-12-05 **Fig./Abb. 1**

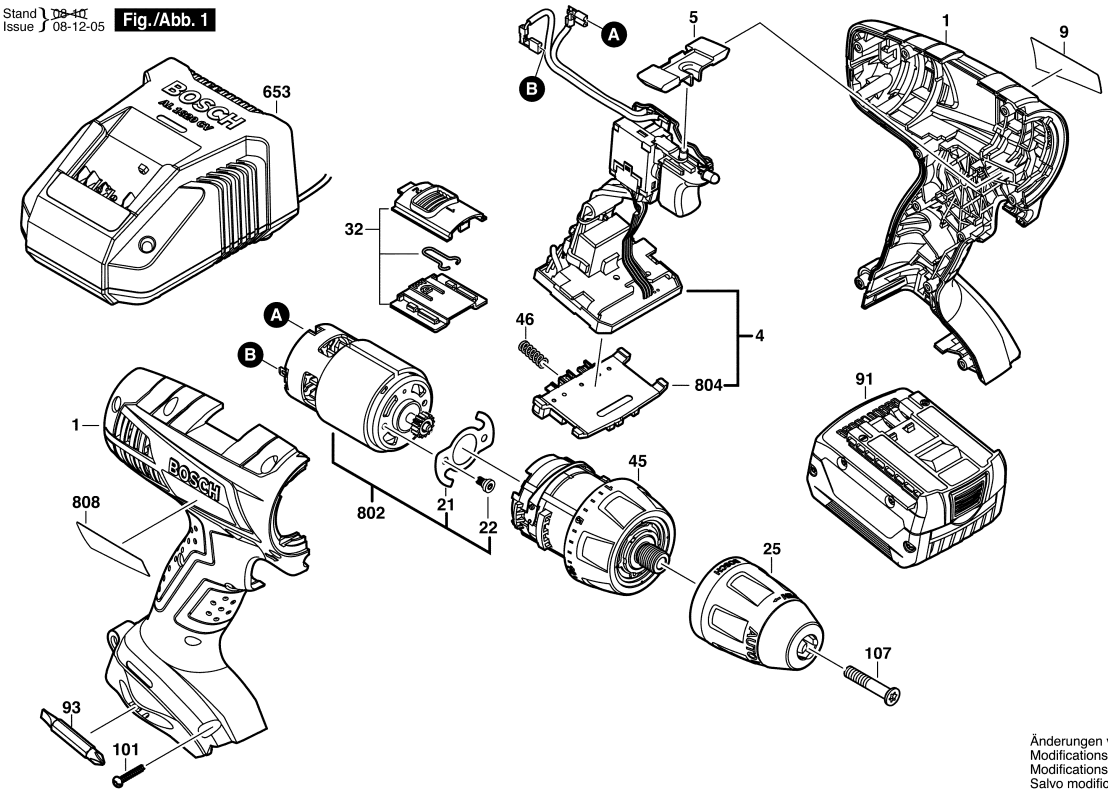

Änderungen vorbehalten
Modifications reserved
Modifications reservees
Salvo modificaciones

Observar por favor: Manutenções, alterações e controle de ferramentas eléctricas devem ser realizadas de forma competente.
Manter as diretivas de segurança de acordo com IEC, EN, VDE, AFNOR e outras diretivas vigentes de cada país.
Sob reserva de alterações técnicas e de preços. Os produtos e preços/grupos de preços são continuamente atualizados.

Estado: 23/05/2011

Pos	Un	N° de	Descrição	Observações/Anteces	GP	
1	1	2 605 105 134	CARCACA DO	AZUL	31	S
4	1	1 607 233 300	MODULO	.	44	S
5	1	2 601 099 188	CORREDICA DE	.	12	S
9	1	2 601 115 568	LETREIRO DA	GSR 14,4V-LI .	13	S
21	1	2 609 110 633	ARRUELA DE	.	11	S
22	1	2 609 110 634	PARAFUSO	.	10	S
25	1	2 608 572 251	MANDRIL	13 MM .	40	S
32	1	2 601 099 189	CORREDICA DE	VERMELHO	17	S
45	1	2 606 200 262	ENGRENAGEM	.	41	S
46	1	2 604 690 055	MOLA DE	.	10	S
91	1	2 607 336 149	BATERIA DE LITIO	14,4V, 1,3Ah, LI, MS .	44	S
93	1	1 609 200 147	PONTA PARA	6 MM .	14	S
101	11	2 609 110 201	PARAFUSO DE	3x16 .	10	S
107	1	2 609 110 635	PARAFUSO DE	M 6x30 .	11	S
653	1	2 607 225 587	CARREGADOR DE	BR 127/10,8-18V, 1h .	46	S
802	1	2 607 022 833	MOTOR	14,4V .	42	S
804	1	1 609 280 474	PORTA-CONTATOS	.	26	S
808	1	2 609 132 315	PLACA DE	.	00	S

Pos	Un	N° de	Descrição	Observações/Anteces	GP	