3 601 JA4 400
Stand ~~09-06~~
Issue 10-01-29

Fig./Abb. 1

Anzugsmomente
Torque values
Couple de serrage
Pares de apriete
Pos 40 = 0,5 – 0,8 Nm
101 = 0,8 – 1,0 Nm
105 = 1,7 – 2,0 Nm
107 = 4,0 5,0 Nm

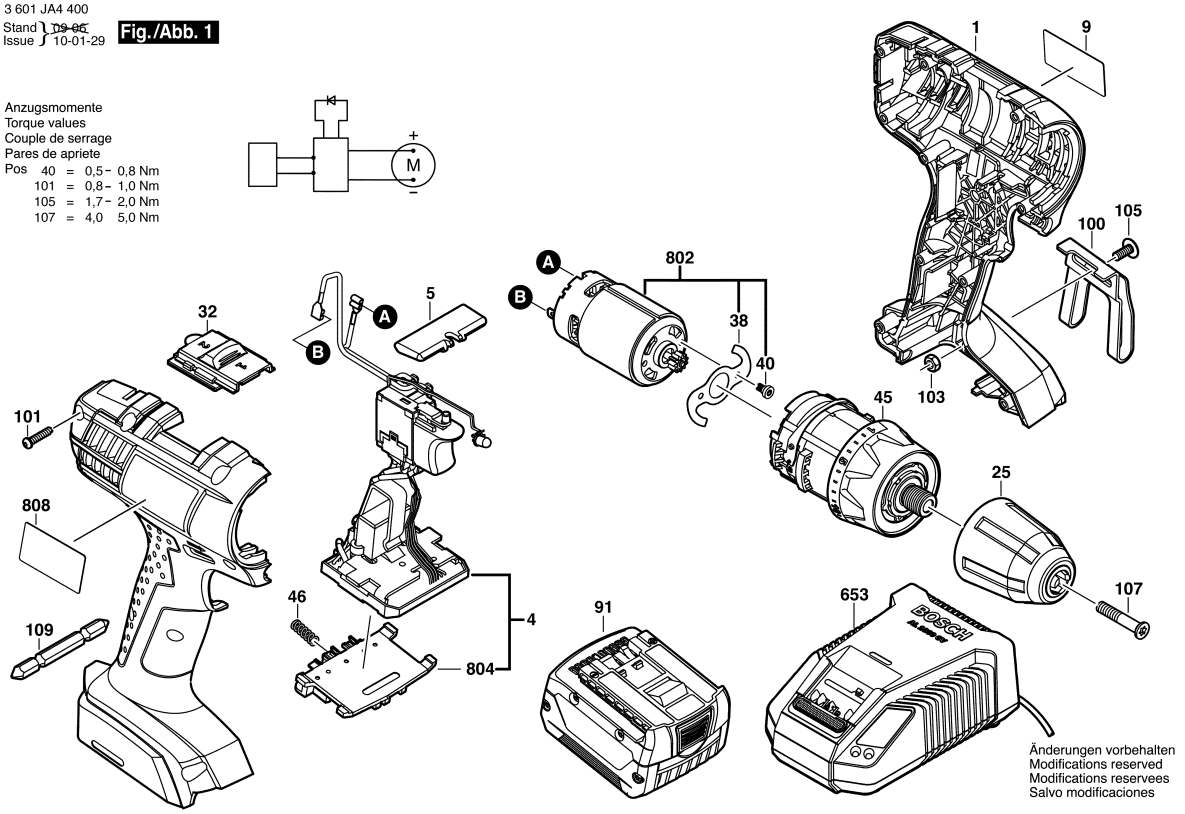

Änderungen vorbehalten
Modifications reserved
Modifications reservees
Salvo modificaciones

Observar por favor: Manutenções, alterações e controle de ferramentas eléctricas devem ser realizadas de forma competente.
Manter as diretivas de segurança de acordo com IEC, EN, VDE, AFNOR e outras diretivas vigentes de cada país.
Sob reserva de alterações técnicas e de preços. Os produtos e preços/grupos de preços são continuamente atualizados.

Estado: 03/09/2009

Pos	Un	N° de	Descrição	Observações/Anteces	GP	
1	1	2 609 100 810	CARCACA	AZUL	34	S
4	1	1 607 233 298	MÓDULO	.	45	S
5	1	2 609 100 863	ALAVANCA	.	11	S
9	1	2 609 132 504	LETREIRO DA	GSR 14,4-2-LI .	13	S
25	1	2 609 110 799	MANDRIL	10 MM .	34	S
32	1	2 609 199 251	CHAVE	.	18	S
38	1	2 609 110 801	ARRUELA DE	.	12	S
40	2	2 609 110 802	PARAFUSO	.	10	S
45	1	2 609 199 255	CAIXA DE	.	47	S
46	1	1 609 280 477	MOLA DE	.	11	S
91	1	2 607 336 149	BATERIA DE LITIO	14,4V, 1,3Ah, LI, MS .	44	S
91	1	2 607 336 877	BATERIA	14,4V, 2,0Ah, LI, MS-L	47	S
100	1	2 609 110 956	GANCHO DE	.	20	S
101	10	2 609 110 201	PARAFUSO DE	3x16 .	10	S
103	2	2 609 110 835	PORCA	.	11	S
105	1	2 609 110 834	PARAFUSO	.	11	S
107	1	2 609 110 635	PARAFUSO DE	M 6x30 .	11	S
109	1	2 609 110 342	PONTA PARA	.	13	S
653	1	2 607 225 587	CARREGADOR DE	BR 127/10,8-18V, 1h .	46	S
653	1	2 607 225 437	CARREGADOR DE	BR 220/10,8-18V,1h .	46	S
802	1	2 609 199 253	MOTOR	14,4V .	41	S
804	1	1 609 280 474	PORTA-CONTATOS	.	26	S
808	1	2 609 132 485	PLACA DE	.	13	S

Pos	Un	N° de	Descrição	Observações/Anteces	GP	