3 601 J92 00C
Stand ~~08-01-11~~
Issue 08-01-15

Fig./Abb. 1

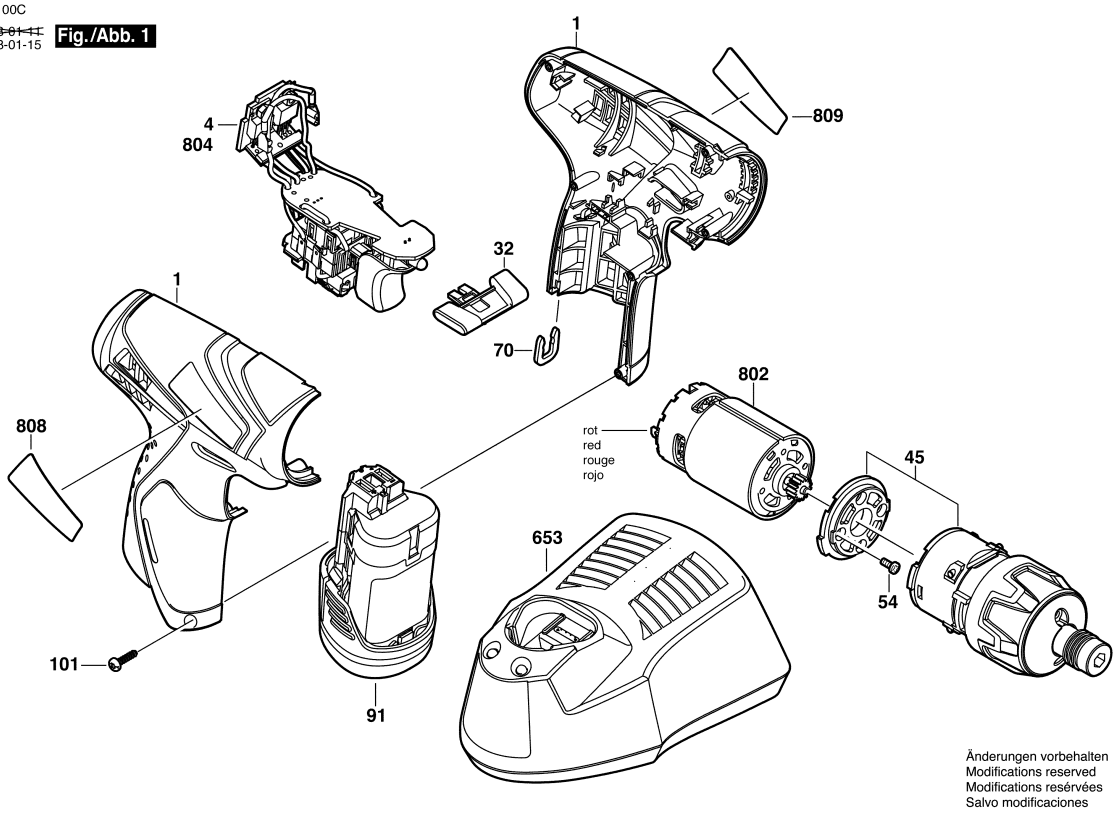

Observar por favor: Manutenções, alterações e controle de ferramentas eléctricas devem ser realizadas de forma competente.
Manter as diretivas de segurança de acordo com IEC, EN, VDE, AFNOR e outras diretivas vigentes de cada país.
Sob reserva de alterações técnicas e de preços. Os produtos e preços/grupos de preços são continuamente atualizados.

Estado: 07/08/2008

Pos	Un	N° de	Descrição	Observações/Anteces	GP	
1	1	2 609 100 564	CARCACA	AZUL	28	S
4	1	1 607 233 352	MODULO	.	39	S
32	1	2 601 099 153	CORREDICA DE	VERMELHO	11	S
45	1	2 606 200 229	ENGRENAGEM	.	37	S
54	2	2 603 414 048	PARAF CABEÇA CIL	M3x5-8.8-Z .	11	S
70	1	2 609 110 537	Clipe	.	11	S
91	1	1 617 S00	PACOTE DE	10,8V, 1,5Ah, LI .	43	S
101	7	2 603 415 206	PARAFUSO	.	10	S
653	1	2 607 225 179	CARREGADOR DE	BR 220/10,8V .	40	S
802	1	2 607 022 838	MOTOR	10,8V .	33	S
808	1	2 609 131 871	PLACA DE	.	13	S
809	1	2 601 116 979	LETREIRO DA	GSR 10.8 V-LI .	15	S

Pos	Un	N° de	Descrição	Observações/Anteces	GP	