APARAFUSADORA DE PERCUSS
GDR 10,8 V-LI 3 601 J09 0D0 | BO

SIS DVD 01/17

3 601 J09 000
Stand ~~06-09~~
Issue 06-10-17

Fig./Abb. 1

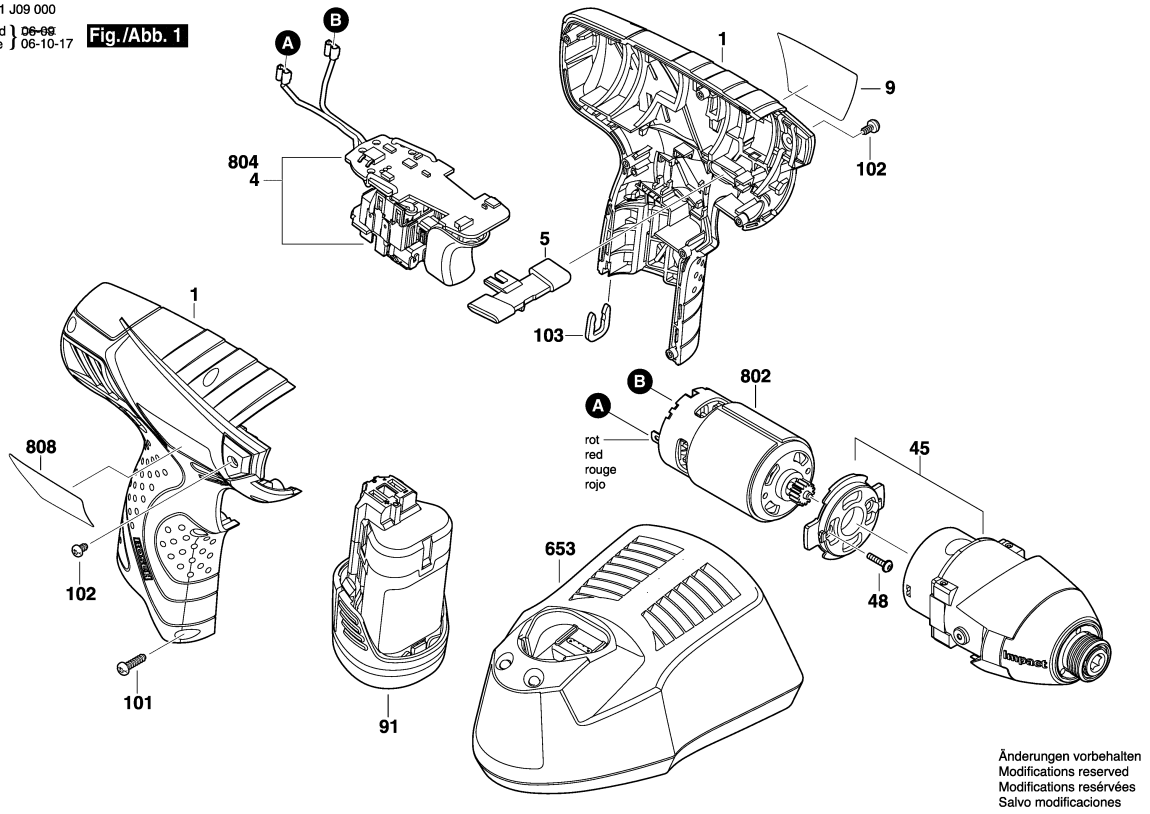

Observar por favor: Manutenções, alterações e controle de ferramentas eléctricas devem ser realizadas de forma competente.
Manter as diretivas de segurança de acordo com IEC, EN, VDE, AFNOR e outras diretivas vigentes de cada país.
Sob reserva de alterações técnicas e de preços. Os produtos e preços/grupos de preços são continuamente atualizados.

Estado: 15/12/2010

Pos	Un	N° de	Descrição	Observações/Anteces	GP	
1	1	2 609 100 546	CARCACA	AZUL	28	S
5	1	2 609 100 545	CORREDICA DE	.	10	S
9	1	2 609 131 359	LETREIRO DA	GDR 10,8V-LI Professi	13	S
45	1	2 609 199 135	CAIXA DE	.	42	S
48	2	2 609 110 560	PARAFUSO	.	10	S
91	1	1 617 S00	PACOTE DE	10,8V, 1,5Ah, LI .	43	S
101	6	2 603 415 206	PARAFUSO	.	10	S
102	2	2 609 110 663	PARAFUSO	.	10	S
103	1	2 609 110 537	Clipe	.	11	S
653	1	2 607 225 179	CARREGADOR DE	BR 220/10,8V .	40	S
802	1	2 609 199 140	MOTOR	10,8V .	34	S
804	1	2 609 120 416	MÓDULO	.	40	S
808	1	2 609 131 503	PLACA DE	.	13	S

Pos	Un	N° de	Descrição	Observações/Anteces	GP	

Fornecimento de peças de reposição através dos centros de serviços para ferramentas eléctricas BOSCH . No caso de encomendas de peças de reposição, por favor informar o número de tipo de 10 algarismos da máquina.