LIXADEIRA POLITRIZ 7" 9"

DW849-BR
TIPO 2

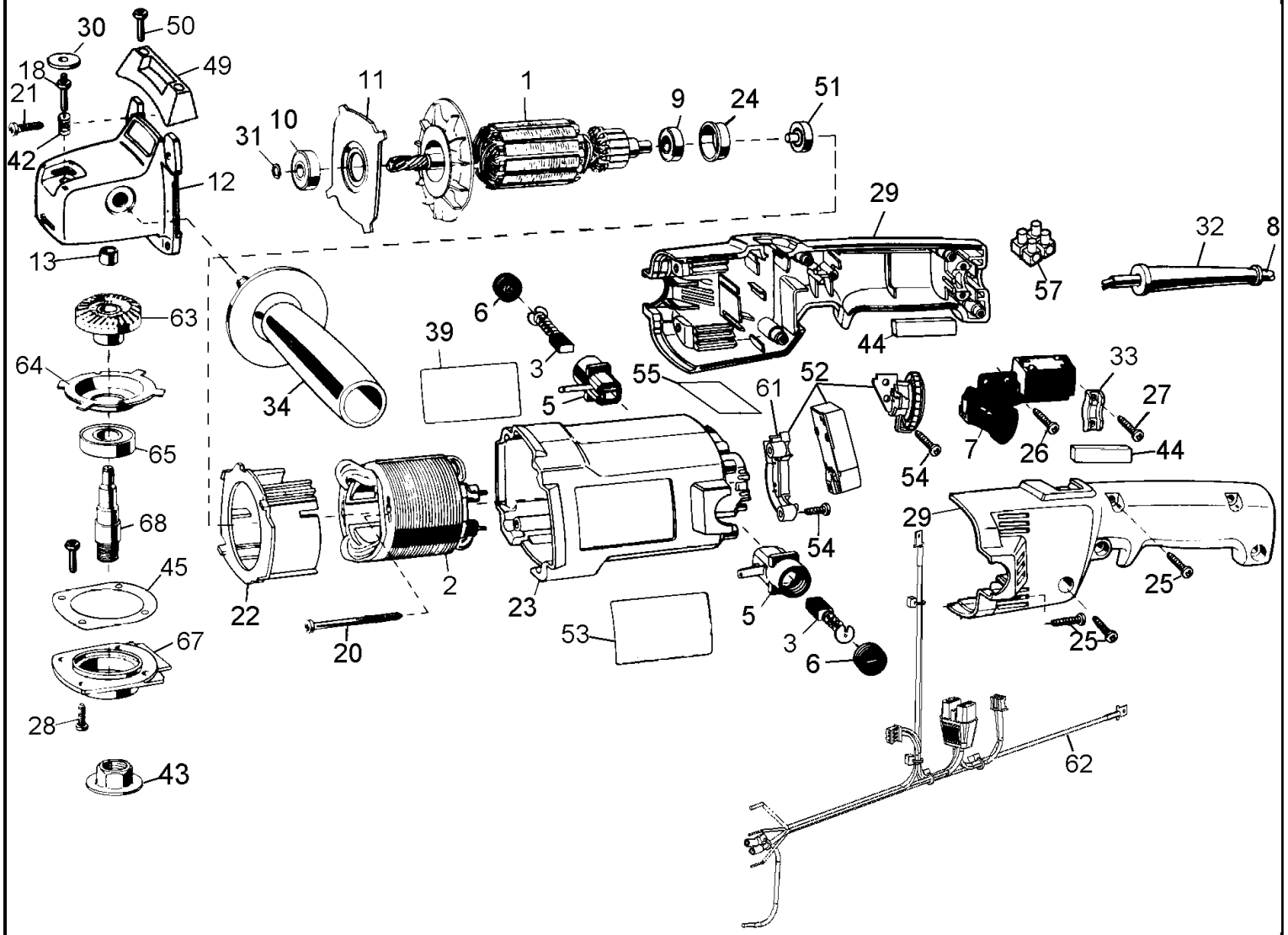

REF.	CÓDIGO	DESCRIÇÃO	QTD.
1	448519-06	ROTOR 120V	1
2	185438-00	ESTATOR 120V	1
3	450374-00	CARVÃO	2
5	448083-01	PORTA CARVÃO	2
6	448084-01	TAMPA CARVÃO	2
7	N087169	KIT INTERRUPTOR 120V	1
8	330122-11	CABO ELÉTRICO	1
9	330003-04	ROLAMENTO DE ESFERAS	1
10	330003-09	ROLAMENTO DE ESFERAS	1
11	448079-00	ALOJAMENTO DO ROLAMENTO	1
12	448506-07	CAIXA DE ENGRENAGEM	1
13	449852-00	BUCHA DA CAIXA DE ENGRENAGEM	1
18	447827-00	PINO TRAVA	1
20	330044-23	PARAFUSO	2
21	330019-15	PARAFUSO	4
22	447786-00	DEFLETOR	1
23	447799-08	CAIXA DE CAMPO	1
24	445217-02	PROTETOR DO ROLAMENTO	1
25	330019-13	PARAFUSO	8
26	330019-01	PARAFUSO	1
27	330019-03	PARAFUSO	2
28	158472-00	PARAFUSO	4
29	151122-14	CONJ.EMPUNHADURA	1
30	448127-01	ARRUELA	1
31	696060-00	ANEL RETENÇÃO	1
32	330005-01	PROTETOR DO CABO ELÉTRICO	1
33	450877-00	PRESILHA CABO ELÉTRICO	1

REF.	CÓDIGO	DESCRIÇÃO	QTD.
34	86319-19	EMPUNHADURA LATERAL	1
39	629854-00	ETIQ. DE ESPECIF. DW849-BR TIPO 2	1
42	448136-00	MOLA	1
43	636574-00	FLANGE DE APERTO	1
44	150844-00	CALÇO	2
45	143106-00	JUNTA	1
49	148622-00	PROTETOR DE BORRACHA	1
50	133895-00	PARAFUSO	2
51	148210-01	MAGNÉTICO	1
52	631462-01	CONJ. MÓDULO ELETRÔNICO 120V	1
53	627212-00	ETIQUETA FANTASIA	1
54	330019-02	PARAFUSO	3
55	629993-00	ETIQUETA DE ADVERTÊNCIA	1
57	320078-00	CONECTOR	1
61	626227-00	TACÔMETRO	1
62	626711-02	CONJ. CONDUTORES	1
63	450467-00	COROA 55 DENTES	1
64	447824-00	DIAFRAGMA	1
65	330003-16	ROLAMENTO DE ESFERAS	1
67	143597-01	TAMPA DA CAIXA DE ENGRENAGEM	1
68	150087-01	EIXO M14	1