3 601 B83 0E0

Issue ~~10-03~~
Stand 10-04-21

Fig.1/Abb.1

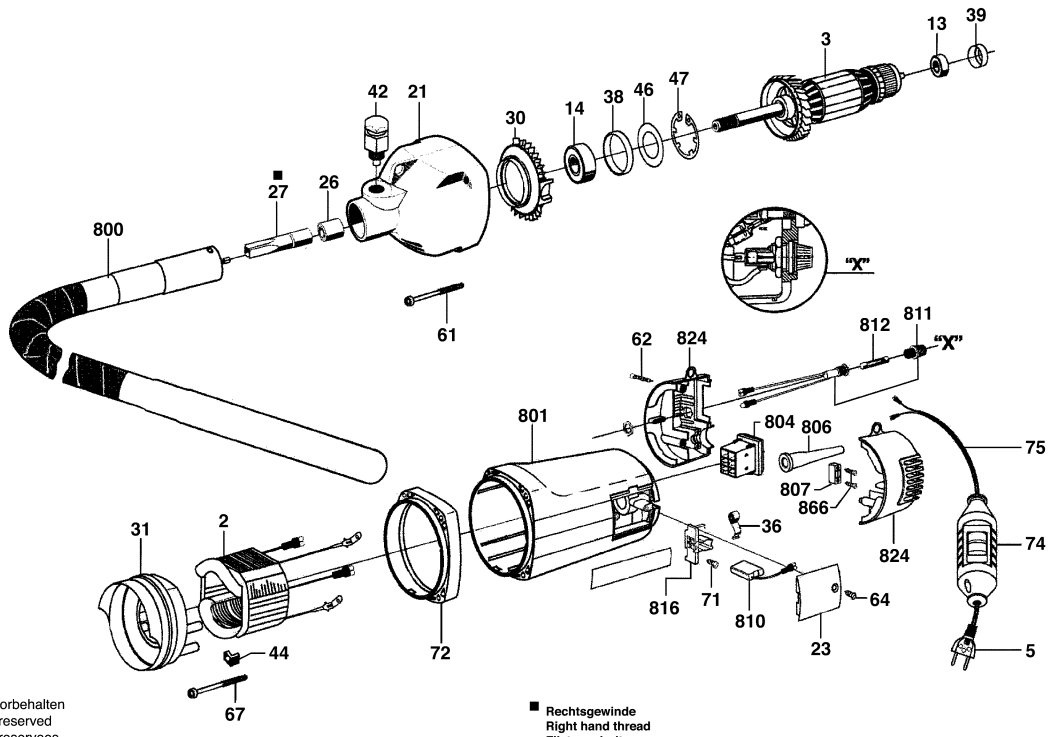

Änderungen vorbehalten
Modifications reserved
Modifications reservees
Salvo modificaciones

■ **Rechtsgewinde**
Right hand thread
Filetage droit
Rosca à direita

Observar por favor: Manutenções, alterações e controle de ferramentas eléctricas devem ser realizadas de forma competente.
Manter as diretivas de segurança de acordo com IEC, EN, VDE, AFNOR e outras diretivas vigentes de cada país.
Sob reserva de alterações técnicas e de preços. Os produtos e preços/grupos de preços são continuamente atualizados.

Estado: 02/03/2010

Pos	Un	N° de	Descrição	Observações/Anteces	GP	
2	1	F 000 607 157	ESTADOR	.	00	S
3	1	F 000 605 213	INDUZIDO	.	46	S
5	1	F 000 609 064	CONDUTOR	BR 0,60m 2 x 01,00mn	21	S
14	1	9 618 089 480	ROLAMENTO DE	.	27	S
21	1	F 000 600 375	CAIXA DE	.	40	S
23	2	F 000 600 349	TAMPA	.	11	S
26	1	F 000 600 378	MANCAL	.	18	S
27	1	F 000 619 019	ACOPLAMENTO	.	34	S
30	1	F 000 600 350	DEFLETOR	.	16	S
31	1	F 000 604 003	ANEL DE GUIA DE	.	15	S
38	1	1 600 206 020	ANEL DE	7 MM LARGO	11	S
39	1	F 000 616 060	ANILHA	.	11	S
42	1	F 000 600 380	TRAVA	.	29	S
44	2	F 000 603 115	SUPORTE	.	00	S
46	1	1 600 102 018	ARRUELA DE	1,8 MM GROSSO	10	S
47	1	1 600 119 008	ANEL DE	.	11	S
61	4	F 000 600 216	PARAFUSO	.	10	S
62	2	F 000 600 217	PARAFUSO	.	10	S
64	2	9 618 087 099	PARAFUSO	4x16 MM .	11	S
67	2	F 000 600 215	PARAFUSO	.	11	S
71	2	9 618 089 885	PARAFUSO	.	10	S
72	1	F 000 600 222	FLANGE DE	.	14	S
74	1	F 000 600 290	INTERRUPTOR	.	48	S
75	1	F 000 600 386	CABO CONDUTOR	.	19	S
800	1	F 000 600 390	CAMPAINHA	Ø35 MM x 3,5m .	00	A
801	1	F 000 601 037	CARCACA DO	.	28	S
804	1	F 000 600 372	CHAVE	.	21	S
806	1	F 000 609 175	BOCAL	.	10	S
807	1	F 000 635 217	PROTETOR DE	.	10	S
810	1	F 000 611 090	JOGO ESCOVAS	.	26	S
811	1	F 000 600 549	PORTA-FUSIVEIS	.	21	S
812	1	F 000 600 552	FUSIVEL	.	10	S
816	2	1 604 336 047	PORTA-ESCOVAS	.	18	S
824	1	F 000 603 012	TAMPA DA	.	21	S
836	2	1 604 652 019	MOLA ESPIRAL	.	11	S
866	2	9 618 087 099	PARAFUSO	4x16 MM .	11	S

Pos	Un	N° de	Descrição	Observações/Anteces	GP	