BOSCH
Power Tools

SERROTE DE PONTA
GST 90 E 3 601 E8G 0E1 | BO

SIS DVD 01/17

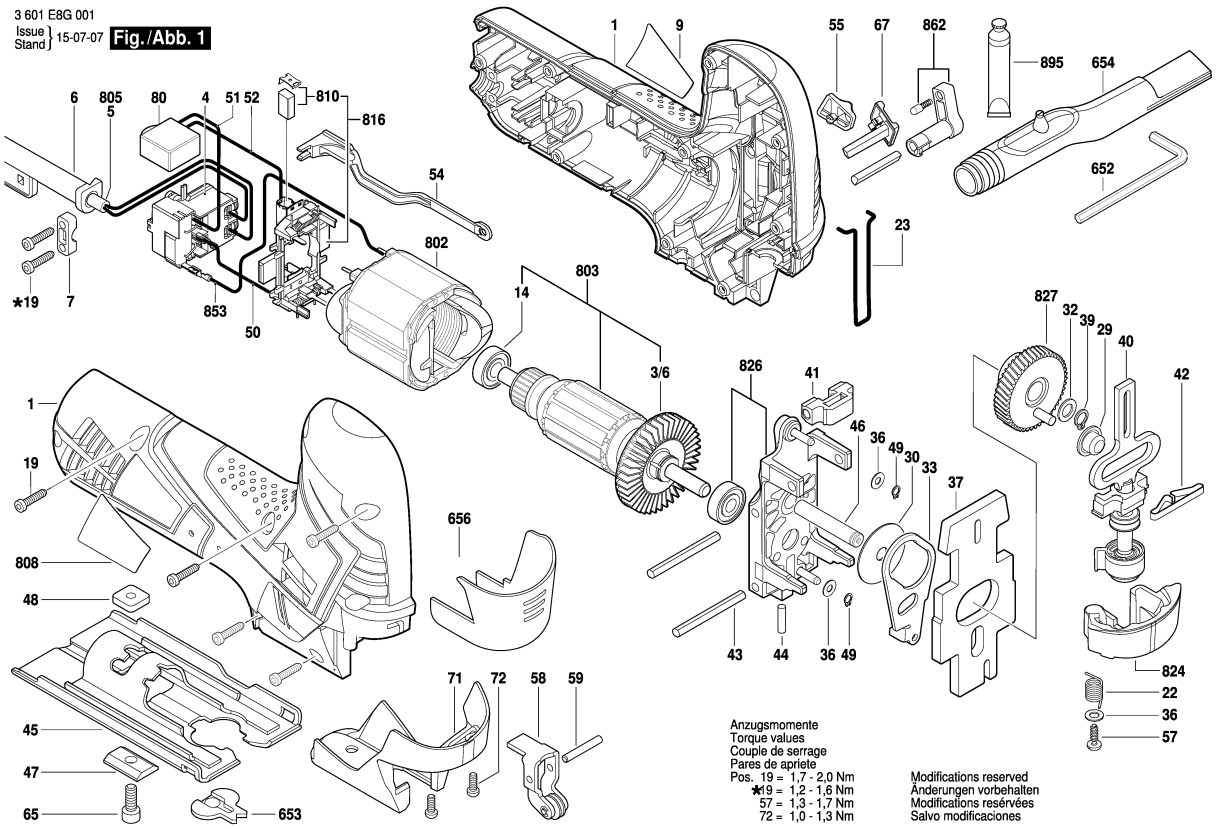

Observar por favor: Manutenções, alterações e controle de ferramentas eléctricas devem ser realizadas de forma competente.
Manter as diretivas de segurança de acordo com IEC, EN, VDE, AFNOR e outras diretivas vigentes de cada país.
Sob reserva de alterações técnicas e de preços. Os produtos e preços/grupos de preços são continuamente atualizados.

Estado: 04/07/2014

Pos	Un	N° de	Descrição	Observações/Anteces	GP	
1	1	1 619 P07 135	CARCACA DO	.	29	S
3/6	1	2 606 610 123	VENTILADOR	.	13	S
4	1	1 619 P08 797	CHAVE	.	22	S
5	1	2 604 460 282	CONDUTOR	I / BR 2,65m 2 x 1,0mr	27	S
6	1	2 600 703 027	BOCAL	Ø6,5-Ø6,9x95 MM .	11	S
7	1	2 601 035 001	PROTETOR DE	.	11	S
9	1	1 618 B00 02J	LETREIRO DA	.	13	S
14	1	2 609 110 491	ROLAMENTO DE	.	17	S
19	11	2 603 490 022	PARAFUSO	4x16 .	10	S
22	1	1 619 P07 152	MOLA DE TORCAO	.	10	S
23	1	1 619 P07 128	ESTRIBO	.	11	S
29	1	2 600 914 022	LUVA DE AGULHAS	.	19	S
30	1	1 619 P07 576	ARRUELA DE	.	10	S
32	1	2 600 101 077	ARRUELA DE	0,5 MM .	11	S
33	1	1 619 P07 137	ALAVANCA GARFO	.	16	S
36	3	2 600 100 588	ARRUELA DE	0,5 MM .	11	S
37	1	1 619 P07 133	CONTRA PESO	.	25	S
39	1	2 916 640 905	ANEL DE	8x0,8 N31A MR7 .	11	S
40	1	1 619 P07 147	BARRA DE	.	39	S
41	1	1 619 P08 903	MANCAL	.	12	S
42	1	1 619 P11 327	MOLA DOBRADICA	.	10	S
43	1	1 619 P07 139	ROLO ACICULAR	.	12	S
44	1	1 619 P07 143	PINO DE MANCAL	.	10	S
45	1	1 619 P07 162	BASE DE	.	23	S
46	1	1 619 P07 138	PINO DE MANCAL	.	13	S
47	1	2 601 030 019	PERFILADO	.	13	S
48	1	1 619 P07 163	Placa de fixação	.	10	S
49	2	2 916 640 001	ANEL DE	DIN 471-4x0,4-FSt .	10	S
50	1	1 619 P09 552	Cabo de ligação	.	10	S
51	1	1 619 P09 403	Cabo de ligação	.	11	S
52	1	1 619 P09 553	Cabo de ligação	.	11	S
54	1	1 619 P07 657	CORREDICA DE	.	11	S
55	1	1 619 P07 658	INTERRUPTOR	.	10	S
57	1	1 619 P02 848	PARAFUSO	4x12 .	11	S
58	1	1 619 P07 129	ALAVANCA DE	.	24	S
59	1	1 619 P07 159	PINO DE MANCAL	.	10	S
65	1	2 910 141 197	PARAF CABEÇA	DIN 912-M6x16-8.8 .	10	S
67	1	1 619 P07 158	CORREDICA	.	14	S
71	1	1 619 P07 127	COBERTURA	.	21	S
72	2	2 603 435 015	PARAFUSO FENDA	DIN 7981-ST3,5x9,5-F	11	S

Pos	Un	N° de	Descrição	Observações/Anteces	GP	
80	1	1 619 P09 014	REGULADOR DE	.	30	S
652	1	1 907 950 006	PARAFUSADEIRA	DIN 911-SW5 PRETO	16	S
653	1	2 601 016 065	PROTEC.DE	.	17	S
654	1	1 619 P07 167	BICO DE ACO	.	19	S
656	1	1 619 P07 166	CAPA DE	.	11	S
802	1	1 619 P09 154	ESTADOR	.	30	S
803	1	1 619 P09 140	INDUZIDO	.	36	S
808	1	1 601 11A 1EY	PLACA DE	.	13	S
810	1	2 604 321 941	JOGO ESCOVAS	.	22	S
810	1	1 607 000 494	JOGO ESCOVAS	10 x 2 604 321 941 .	41	S
816	1	2 605 807 108	PLACA DE	.	28	S
824	1	1 619 P07 151	CHAVE	.	14	S
826	1	1 619 P08 888	SUPORTE DE ACO	.	29	S
827	1	1 619 P08 889	ENGRENAGEM DE	.	29	S
853	1	1 619 P09 141	CONDUTOR	.	10	S
862	1	1 619 P08 890	COMUTADOR	.	15	S
895	1	3 605 430 003	TUBO DE GRAXA	Albida .	32	S