0 601 281 018

Stand / Issue 03-06-02 **Fig./Abb. 1**

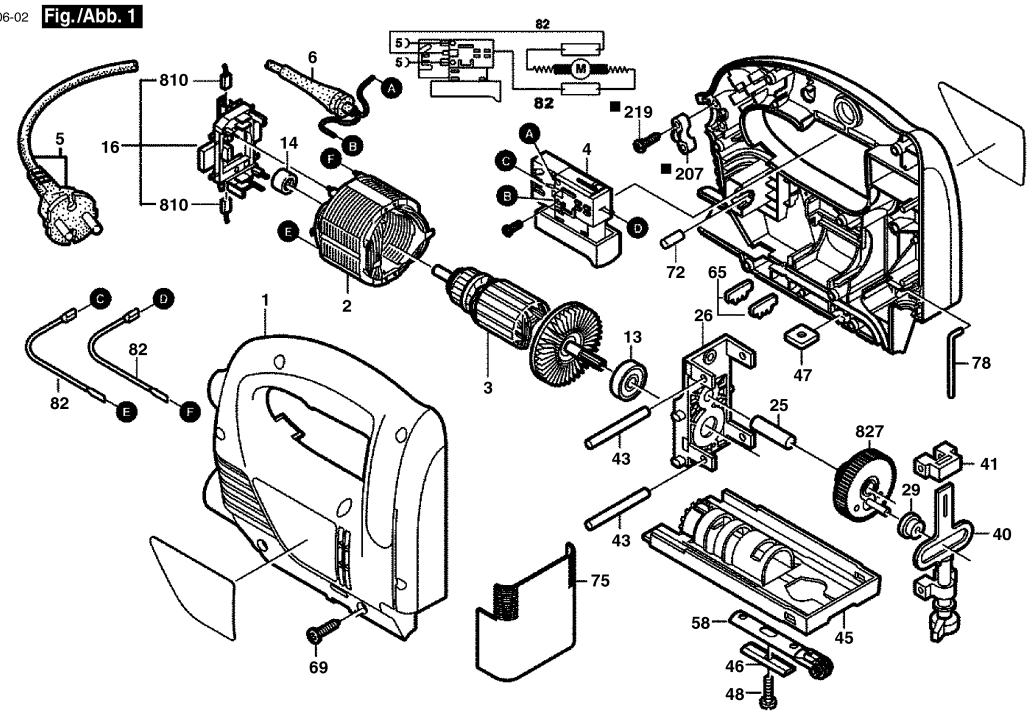

■ = Typ 019

Änderungen vorbehalten
Modifications reserved
Modifications reservees
Salvo modificaciones

Observar por favor: Manutenções, alterações e controle de ferramentas eléctricas devem ser realizadas de forma competente.
Manter as diretivas de segurança de acordo com IEC, EN, VDE, AFNOR e outras diretivas vigentes de cada país.
Sob reserva de alterações técnicas e de preços. Os produtos e preços/grupos de preços são continuamente atualizados.

Estado: 03/06/2003

Pos	Un	N° de	Descrição	Observações/Anteces	GP	
1	1	F 000 601 103	CARCACA DO	.	33	S
2	1	F 000 607 007	ESTADOR	127V .	32	S
3	1	F 000 605 019	INDUZIDO COM	127V .	34	S
4	1	2 607 200 523	CHAVE	.	23	S
5	1	F 000 609 057	CONDUTOR	SAM 2,00m 2 x 0,75mr	00	S
6	1	2 600 703 017	BOCAL	Ø6,4-Ø7,2x76 MM .	13	S
13	1	2 600 905 098	ROLAMENTO DE	.	21	S
14	1	F 000 615 003	BUCHA DE ACO	.	11	S
16	1	2 604 337 087	PLACA DE	.	24	S
25	1	2 603 105 083	PINO DE MANCAL	.	14	S
26	1	2 605 807 095	SUPORTE DE ACO	.	23	S
29	1	2 605 801 044	MANCAL	.	18	S
40	1	2 600 780 145	BARRA DE	.	35	S
41	1	2 605 801 038	MANCAL	.	17	S
43	2	2 603 201 089	ROLO ACICULAR	.	18	S
45	1	2 601 016 080	BASE DE	.	21	S
46	1	2 601 032 021	PERFILADO	.	13	S
47	1	2 600 040 003	Placa de fixação	.	12	S
48	1	2 603 413 034	PARAFUSO CAB	.	11	S
58	1	2 601 321 063	BRACADEIRA DE	.	24	S
65	2	2 601 038 111	ELEMENTO DE	.	11	S
69	8	9 618 087 099	PARAFUSO	4x16 MM .	11	S
75	1	2 605 510 169	CAPA DE	.	14	S
78	1	2 603 105 051	PINO	.	12	S
82	2	F 000 610 030	CABO DE LIGAÇÃO	.	00	S
810	1	9 618 088 985	ESCOVA DE	.	22	S
827	1	2 606 320 903	ENGRENAGEM DE	.	27	S

Pos	Un	N° de	Descrição	Observações/Anteces	GP	