BOSCH
Power Tools

SERRA TICO TICO BAT
GST 18 V-LI 3 601 E8J 3D1 | BO

SIS DVD 01/17

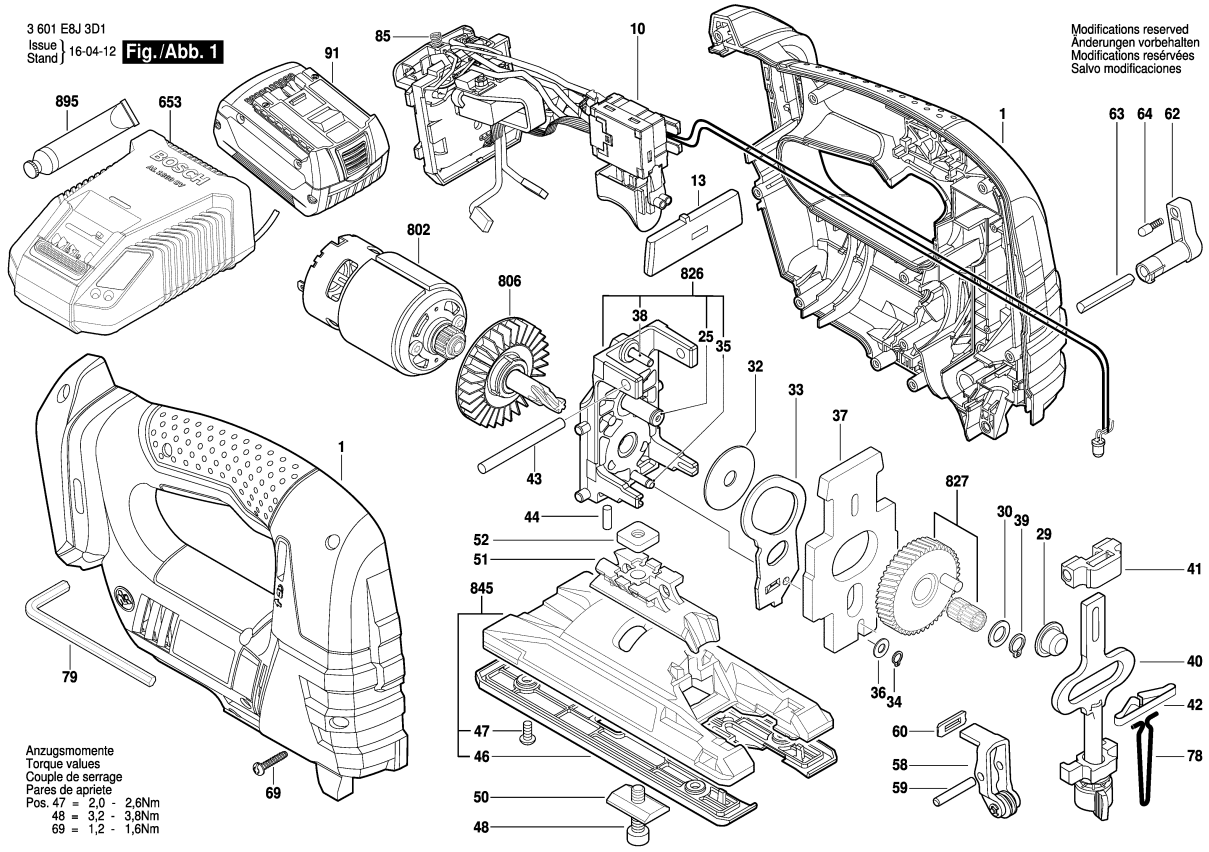

Observar por favor: Manutenções, alterações e controle de ferramentas eléctricas devem ser realizadas de forma competente.
Manter as diretivas de segurança de acordo com IEC, EN, VDE, AFNOR e outras diretivas vigentes de cada país.
Sob reserva de alterações técnicas e de preços. Os produtos e preços/grupos de preços são continuamente atualizados.

Estado: 08/04/2016

Pos	Un	N° de	Descrição	Observações/Anteces	GP	
1	1	2 605 105 177	CARCACA DO	.	37	S
10	1	1 607 233 518	MÓDULO	.	45	S
13	1	2 607 200 686	CORREDICA DE	.	12	S
25	1	2 603 105 080	PINO DE MANCAL	.	13	S
29	1	2 600 914 022	LUVA DE AGULHAS	.	19	S
30	1	2 600 101 048	ARRUELA DE	0,5 MM .	11	S
32	1	2 600 101 077	ARRUELA DE	0,5 MM .	11	S
33	1	2 601 923 012	ALAVANCA GARFO	.	16	S
34	1	2 916 640 001	ANEL DE	DIN 471-4x0,4-FSt .	10	S
35	1	2 603 105 091	PINO DE MANCAL	.	13	S
36	1	2 600 100 588	ARRUELA DE	0,5 MM .	11	S
37	1	2 601 098 098	CONTRA PESO	.	22	S
38	1	2 603 201 055	ROLO ACICULAR	.	11	S
39	1	2 916 640 905	ANEL DE	8x0,8 N31A MR7 .	11	S
40	1	2 600 780 173	BARRA DE	.	35	S
41	1	2 605 801 038	MANCAL	.	17	S
42	1	1 604 612 01E	MOLA DE	.	11	S
43	2	2 603 201 089	ROLO ACICULAR	.	18	S
44	1	2 603 105 084	PINO DE MANCAL	.	12	S
46	1	2 601 099 225	PLACA DE	.	21	S
47	4	2 603 410 048	PARAFUSO	M4x8 .	11	S
48	1	2 910 141 203	PARAF CABEÇA	DIN 912-M6x25-8.8 .	11	S
50	1	2 601 030 019	PERFILADO	.	13	S
51	1	2 605 500 207	CONTRAPECA	.	24	S
52	1	2 600 040 004	Placa de fixação	.	14	S
58	1	2 601 321 077	ALAVANCA DE	.	24	S
59	1	2 917 550 101	PINO CILINDRICO	DIN 6325-4m6x20 .	10	S
60	1	2 601 015 077	RETENTOR DE	.	11	S
62	1	2 601 015 113	COMUTADOR	.	13	S
63	1	2 603 124 155	ARVORE DE	.	11	S
64	1	2 600 590 006	PINO DE	.	11	S
69	10	2 609 110 201	PARAFUSO DE	3x16 .	10	S
78	1	2 603 105 136	ESTRIBO	.	13	S
79	1	1 907 950 006	PARAFUSADEIRA	DIN 911-SW5 PRETO	16	S
85	1	2 604 690 055	MOLA DE	.	10	S
91	1	2 607 336 169	BATERIA	18V, 1,3Ah, LI, MS .	46	S
653	1	2 607 225 587	CARREGADOR DE	BR 127/10,8-18V, 1h .	46	S
653	1	2 607 225 589	CARREGADOR DE	AR 230/10,8-18V, 1h .	46	S
653	1	2 607 225 431	CARREGADOR DE	RC 115/10,8-18V, 1h .	47	S
653	1	2 607 225 437	CARREGADOR DE	BR 220/10,8-18V,1h .	46	S

Pos	Un	N° de	Descrição	Observações/Anteces	GP	
802	1	2 607 022 831	MOTOR	18V .	43	S
806	1	2 606 445 016	SEMI-ACOPLAMEN	.	27	S
826	1	2 605 807 946	SUPORTE DE ACO	.	31	S
827	1	2 609 001 931	ENGRENAGEM DE	.	30	S
845	1	2 601 016 906	BASE DE	.	32	S
895	1	3 605 430 003	TUBO DE GRAXA	Albida .	32	S

Fornecimento de peças de reposição através dos centros de serviços para ferramentas eléctricas BOSCH . No caso de encomendas de peças de reposição, por favor informar o número de tipo de 10 algarismos da máquina.