**BOSCH**
Power Tools

**SERROTE DE PONTA**
GST 150 BCE 3 601 E13 0E0 | BO

SIS DVD 01/17

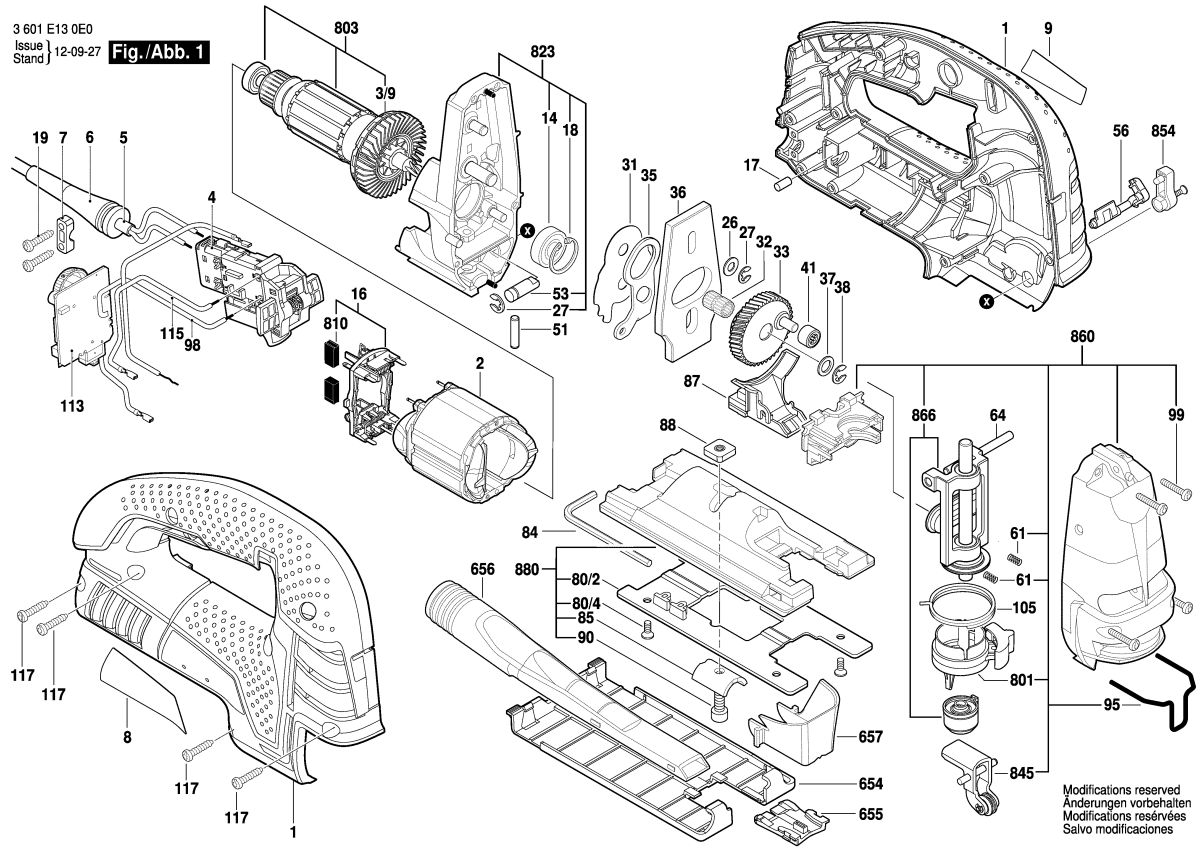


Observar por favor: Manutenções, alterações e controle de ferramentas eléctricas devem ser realizadas de forma competente.
Manter as diretivas de segurança de acordo com IEC, EN, VDE, AFNOR e outras diretivas vigentes de cada país.
Sob reserva de alterações técnicas e de preços. Os produtos e preços/grupos de preços são continuamente atualizados.

Estado: 29/07/2010

| Pos | Un | N° de | Descrição | Observações/Anteces | GP | |
|---|---|---|---|---|---|---|
| 1 | 1 | 2 605 105 128 | CARCACA DO | AZUL | 34 | S |
| 2 | 1 | 2 604 220 584 | ESTADOR | 230-240V . | 30 | S |
| 3/9 | 1 | 2 606 610 089 | VENTILADOR | . | 17 | S |
| 4 | 1 | 2 607 200 670 | INTERRUPTOR | . | 28 | S |
| 5 | 1 | 2 604 460 274 | CONDUTOR | I / BR 4,15m 2 x 1,0mr | 25 | S |
| 6 | 1 | 2 600 703 017 | BOCAL | Ø6,4-Ø7,2x76 MM . | 13 | S |
| 7 | 1 | 2 601 035 004 | PROTETOR DE | . | 12 | S |
| 8 | 1 | 2 601 111 187 | PLACA DE | . | 00 | S |
| 9 | 1 | 2 601 113 554 | LETREIRO DA | GST 150 BCE . | 13 | S |
| 14 | 1 | 2 600 905 112 | ROLAMENTO DE | 9x24x7 . | 24 | S |
| 16 | 1 | 2 605 807 108 | PLACA DE | . | 28 | S |
| 17 | 1 | 1 603 100 036 | AMORTECEDOR DE | . | 11 | S |
| 18 | 1 | 2 916 660 008 | ANEL DE | DIN 472-24x1,2 MM . | 11 | S |
| 19 | 2 | 2 603 490 022 | PARAFUSO | 4x16 . | 10 | S |
| 26 | 2 | 2 600 100 040 | ARRUELA DE | . | 11 | S |
| 27 | 1 | 2 916 080 908 | ARRUELA DE | 5 DIN 6799 . | 10 | S |
| 31 | 1 | 2 600 101 119 | ARRUELA DE | . | 13 | S |
| 32 | 1 | 2 600 913 040 | PORTA-AGULHAS | . | 18 | S |
| 33 | 1 | 2 606 320 099 | ENGRENAGEM DE | . | 30 | S |
| 35 | 1 | 2 601 923 015 | ALAVANCA GARFO | . | 14 | S |
| 36 | 1 | 2 601 098 117 | CONTRA PESO | . | 23 | S |
| 37 | 1 | 2 600 101 047 | ARRUELA DE | 0,3 MM . | 11 | S |
| 38 | 1 | 2 916 080 909 | ARRUELA DE | DIN 6799-6-FST . | 10 | S |
| 41 | 1 | 2 600 917 900 | LUVA DE AGULHAS | . | 21 | S |
| 51 | 1 | 2 603 105 131 | PINO DE MANCAL | . | 12 | S |
| 53 | 1 | 2 603 124 156 | ARVORE DE | . | 15 | S |
| 56 | 1 | 2 602 026 158 | BOTAO GIRATORIO | PRETO | 12 | S |
| 61 | 2 | 2 604 610 140 | MOLA DE | . | 10 | S |
| 64 | 1 | 2 601 322 035 | PINO CILINDRICO | . | 13 | S |
| 80/2 | 1 | 2 601 099 198 | PLACA DE | . | 20 | S |
| 80/4 | 4 | 1 613 435 023 | PARAFUSO | . | 11 | S |
| 84 | 1 | 1 907 950 006 | PARAFUSADEIRA | DIN 911-SW5 PRETO | 16 | S |
| 85 | 1 | 2 601 030 022 | PERFILADO | . | 13 | S |
| 87 | 1 | 2 605 500 203 | PURGADOR DE AR | PRETO | 14 | S |
| 88 | 1 | 2 600 040 004 | Placa de fixação | . | 14 | S |
| 90 | 1 | 2 910 141 201 | PARAF CABEÇA | DIN 912-M6x20-8.8 . | 13 | S |
| 95 | 1 | 2 603 101 065 | ESTRIBO | . | 12 | S |
| 98 | 1 | 2 604 448 335 | CABO DE LIGACAO | . | 12 | S |
| 99 | 4 | 2 603 410 051 | PARAFUSO | . | 10 | S |
| 105 | 1 | 2 604 690 056 | MOLA DE TORCAO | . | 12 | S |

| Pos | Un | N° de | Descrição | Observações/Anteces | GP | |
|---|---|---|---|---|---|---|
| 113 | 1 | 1 607 233 560 | REGULADOR DE | 220-240V . | 37 | S |
| 115 | 1 | 2 604 448 336 | CABO DE LIGACAO | . | 12 | S |
| 117 | 9 | 2 603 490 023 | PARAFUSO | 4x20 . | 10 | S |
| 654 | 1 | 2 601 099 183 | PATIM | . | 19 | S |
| 655 | 1 | 2 601 016 093 | PROTEC.DE | . | 15 | S |
| 656 | 1 | 2 605 730 055 | BICO DE ACO | . | 17 | S |
| 657 | 1 | 2 605 510 293 | CAPA DE | . | 13 | S |
| 801 | 1 | 2 602 026 908 | CAPA-EMPUNHADU | PRETO | 17 | S |
| 803 | 1 | 2 604 011 394 | INDUZIDO | 230-240V . | 37 | S |
| 810 | 1 | 2 604 321 941 | JOGO ESCOVAS | . | 22 | S |
| 823 | 1 | 2 605 806 881 | CAIXA DE | . | 43 | S |
| 845 | 1 | 2 601 321 908 | ALAVANCA DE | . | 24 | S |
| 854 | 1 | 2 602 026 909 | BOTAO GIRATORIO | PRETO | 13 | S |
| 860 | 1 | 2 605 808 934 | TAMPA DE | . | 47 | S |
| 866 | 1 | 1 600 A00 | BARRA DE | . | 42 | S |
| 880 | 1 | 2 601 016 905 | BASE DE | . | 32 | S |