3 601 K70 700

Stand ~~05-08-24~~
Issue 05-08-26 **Fig./Abb. 1**

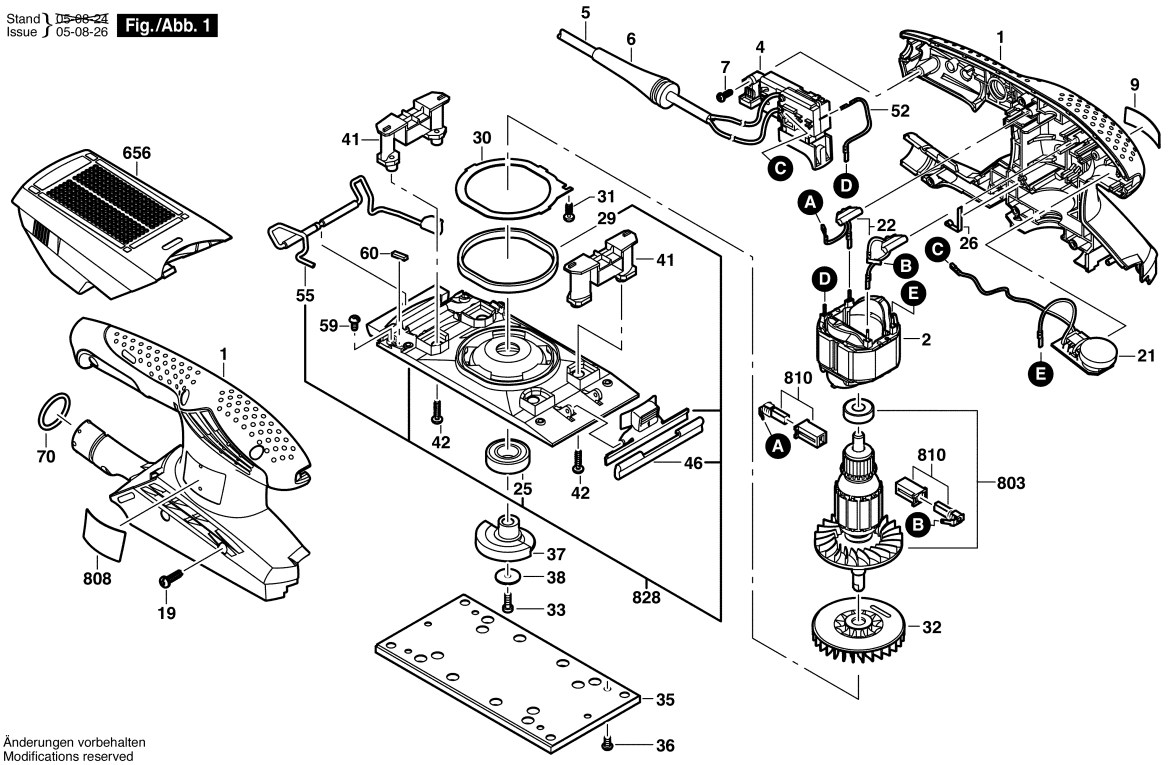

Änderungen vorbehalten
Modifications reserved
Modifications reservees
Salvo modificaciones

Observar por favor: Manutenções, alterações e controle de ferramentas eléctricas devem ser realizadas de forma competente.
Manter as diretivas de segurança de acordo com IEC, EN, VDE, AFNOR e outras diretivas vigentes de cada país.
Sob reserva de alterações técnicas e de preços. Os produtos e preços/grupos de preços são continuamente atualizados.

Estado: 11/11/2009

Pos	Un	N° de	Descrição	Observações/Anteces	GP	
1	1	2 609 100 395	CARCACA	.	30	S
2	1	1 604 220 408	ESTADOR	230-240V .	27	S
4	1	2 607 200 632	INTERRUPTOR	.	20	S
5	1	2 604 460 283	CONDUTOR	I/BR 2,65m 2 x 1,0mm	24	S
6	1	2 600 703 017	BOCAL	Ø6,4-Ø7,2x76 MM .	13	S
7	1	2 609 110 190	PARAFUSO	.	10	S
9	1	2 609 130 839	LETREIRO DA	GSS 23AE .	15	S
19	6	2 603 490 022	PARAFUSO	4x16 .	10	S
21	1	2 609 120 363	REGULADOR DE	230V .	26	S
22	2	2 609 120 182	FILTRO	.	15	S
25	1	2 600 905 068	ROLAMENTO DE	15x32x9 .	25	S
26	1	2 601 329 057	MOLA DE	.	13	S
29	1	2 609 170 044	TIRA DE FELTRO	.	10	S
30	1	2 609 110 407	CHAPA DE	.	11	S
31	1	2 609 110 190	PARAFUSO	.	10	S
32	1	2 609 100 544	VENTILADOR	.	17	S
33	1	2 912 731 122	PARAFUSO CAB	M 4x12 .	10	S
35	1	2 609 100 543	PLACA MATERIAL	.	30	S
36	4	2 603 410 048	PARAFUSO	M4x8 .	11	S
37	1	2 609 110 405	CONTRA PESO	.	15	S
38	1	2 609 110 409	ARRUELA LISA	.	10	S
41	2	2 609 100 398	PERNA OSCILANTE	.	13	S
42	4	2 603 490 022	PARAFUSO	4x16 .	10	S
46	1	2 609 170 042	FRISO DE	.	12	S
52	1	2 609 120 183	CABO DE LIGACAO	.	10	S
55	1	2 609 110 415	PRESILHA	.	26	S
59	2	2 603 410 048	PARAFUSO	M4x8 .	11	S
60	1	2 609 170 045	AMORTECEDOR DE	.	10	S
70	1	1 610 210 045	O-Ring	23,0x3,0 MM .	13	S
656	1	2 609 199 059	CAIXA COLETORA	.	26	S
803	1	2 609 199 085	INDUZIDO COM	230-240V .	33	S
808	1	2 609 131 609	ROTULO	.	00	S
810	1	2 609 120 199	JOGO ESCOVAS	.	22	S
828	1	2 609 199 067	PLACA	.	35	S

Pos	Un	N° de	Descrição	Observações/Anteces	GP	