0 601 29A 004
Stand 04-01
Issue 05-01-18

Fig./Abb. 1

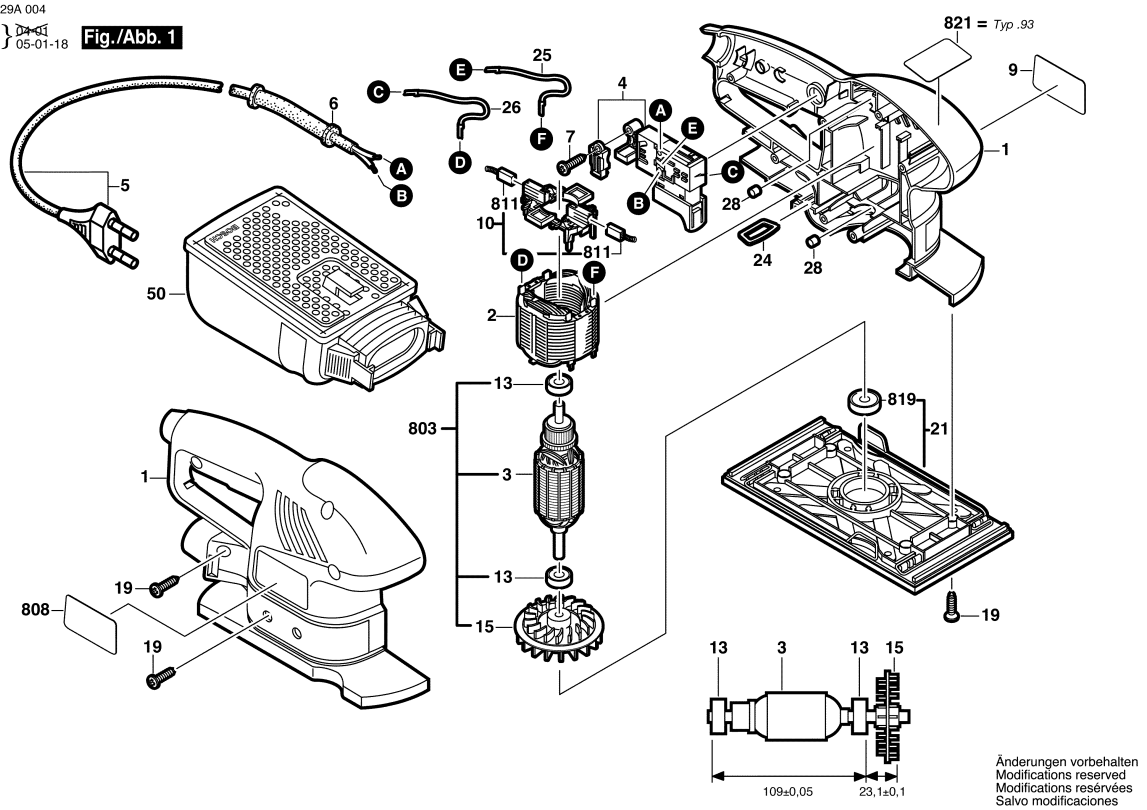

Observar por favor: Manutenções, alterações e controle de ferramentas eléctricas devem ser realizadas de forma competente.
Manter as diretivas de segurança de acordo com IEC, EN, VDE, AFNOR e outras diretivas vigentes de cada país.
Sob reserva de alterações técnicas e de preços. Os produtos e preços/grupos de preços são continuamente atualizados.

Estado: 17/05/2004

Pos	Un	N° de	Descrição	Observações/Anteces	GP	
1	1	2 605 105 023	CARCACA DO	AZUL	33	S
2	1	2 604 220 672	ESTADOR	115V .	28	S
3	1	2 604 011 275	INDUZIDO	115V .	31	S
4	1	2 607 200 526	INTERRUPTOR	.	22	S
5	1	2 604 460 249	CONDUTOR	SAM 2,7m 2 x 0,82mm	27	S
6	1	2 600 703 018	BOCAL	Ø7,3-Ø8,6x76 MM .	13	S
7	1	2 603 490 017	PARAFUSO	3x10 .	10	S
9	1	2 601 116 043	LETREIRO DA	.	15	S
10	1	2 604 337 088	PLACA DE	.	23	S
13	2	2 600 905 078	ROLAMENTO DE	.	19	S
15	1	2 606 610 113	VENTILADOR	.	21	S
19	11	2 603 490 022	PARAFUSO	4x16 .	10	S
21	1	2 608 000 238	DISCO DE APOIO	.	31	S
24	1	2 600 290 039	Anel de vedação	.	11	S
25	1	2 604 448 247	CABO DE LIGACAO	L=160 MM AZUL	11	S
26	1	3 604 440 527	Cabo de ligação	L=63 MM BRANCO	11	S
28	2	2 609 000 549	AMORTECEDOR DE	.	10	S
50	1	2 605 411 121	PROTETOR DE PO	.	24	S
51	1	2 609 000 434	LETREIRO DE	.	15	S
803	1	2 604 010 987	INDUZIDO	115V .	35	S
808	1	2 609 000 431	PLACA DE	.	13	S
811	1	2 604 321 925	JOGO ESCOVAS	.	21	S
819	11	2 600 905 045	ROLAMENTO DE	12x28x8 .	27	S
821	1	1 601 110 G87	PLAQUETA	.	00	S

Pos	Un	N° de	Descrição	Observações/Anteces	GP	