3 601 JD0 3D0
Issue / Stand 14-07-01 **Fig./Abb. 1**

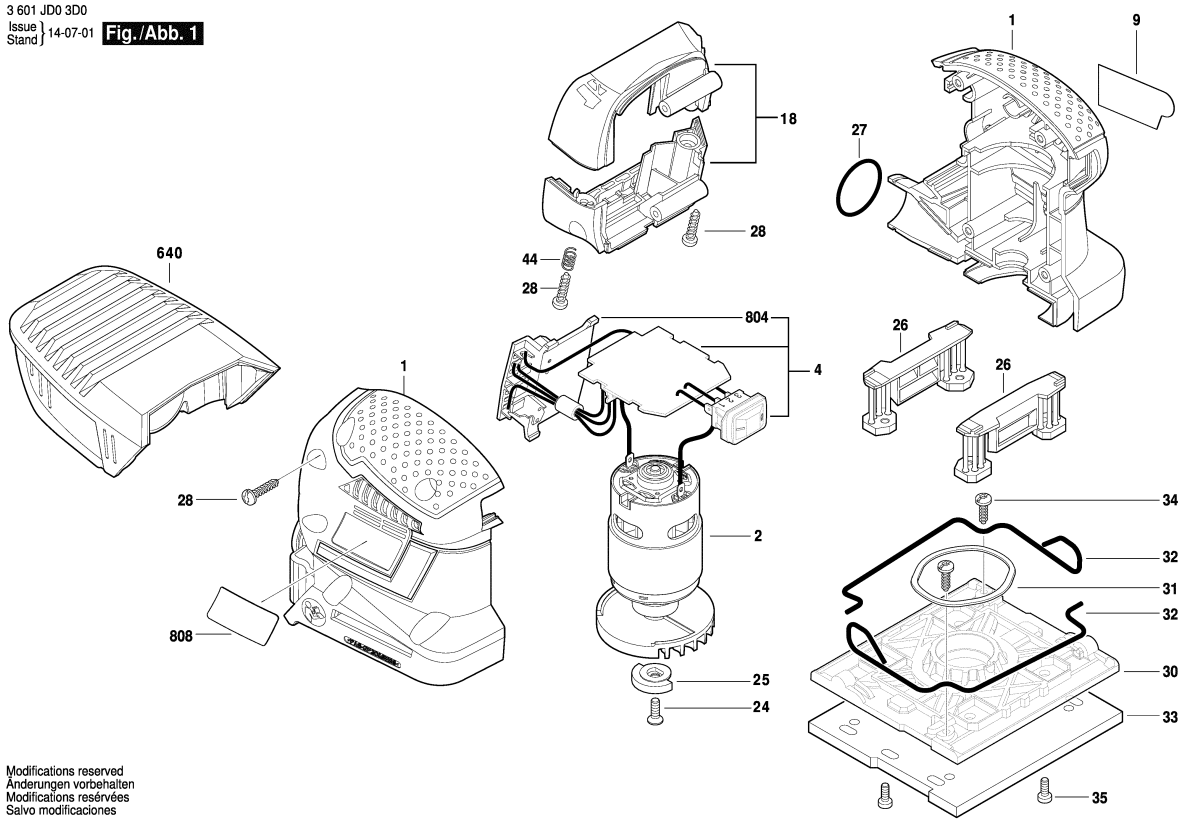

Modifications reserved
Änderungen vorbehalten
Modifications resérvées
Salvo modificaciones

Observar por favor: Manutenções, alterações e controle de ferramentas eléctricas devem ser realizadas de forma competente. Manter as diretivas de segurança de acordo com IEC, EN, VDE, AFNOR e outras diretivas vigentes de cada país. Sob reserva de alterações técnicas e de preços. Os produtos e preços/grupos de preços são continuamente atualizados.

Estado: 02/07/2014

Pos	Un	N° de	Descrição	Observações/Anteces	GP	
1	1	2 609 101 283	CARCACA	.	26	S
2	1	2 609 199 719	MOTOR	14,4V .	33	S
4	1	2 609 199 602	MÓDULO	14,4V .	35	S
9	1	2 609 135 117	LETREIRO DA	GSS 14,4 V-LI .	10	S
18	1	2 609 101 284	CARCACA	.	16	S
24	1	2 610 991 395	PARAFUSO	.	10	S
25	1	2 610 920 634	CONTRA PESO	.	15	S
26	2	2 609 101 298	PERNA OSCILANTE	.	18	S
27	1	1 610 210 013	O-Ring	24,0x1,5 MM .	11	S
28	8	2 603 490 022	PARAFUSO	4x16 .	10	S
30	1	2 609 101 073	PLACA	.	22	S
31	1	2 609 170 223	FELTRO	.	10	S
32	2	2 609 111 892	ARAME DE MOLA	.	17	S
33	1	2 609 170 230	FELTRO	.	18	S
34	2	2 603 490 020	PARAFUSO	4x8 .	10	S
35	4	2 610 915 161	PARAFUSO	.	15	S
44	1	1 609 280 477	MOLA DE	.	11	S
640	1	2 609 199 651	PROTETOR DE PO	.	23	S
804	1	1 609 280 474	PORTA-CONTATOS	.	26	S
808	1	2 609 136 065	PLACA DE	.	10	S

Pos	Un	N° de	Descrição	Observações/Anteces	GP	