3 601 B97 006
Issue / Stand 08-10-28 **Fig./Abb. 1**

Pos. **1** + Pos. **832** bitte Blatt 2 beachten!
Pos. **1** + pos. **832** please note page 2!

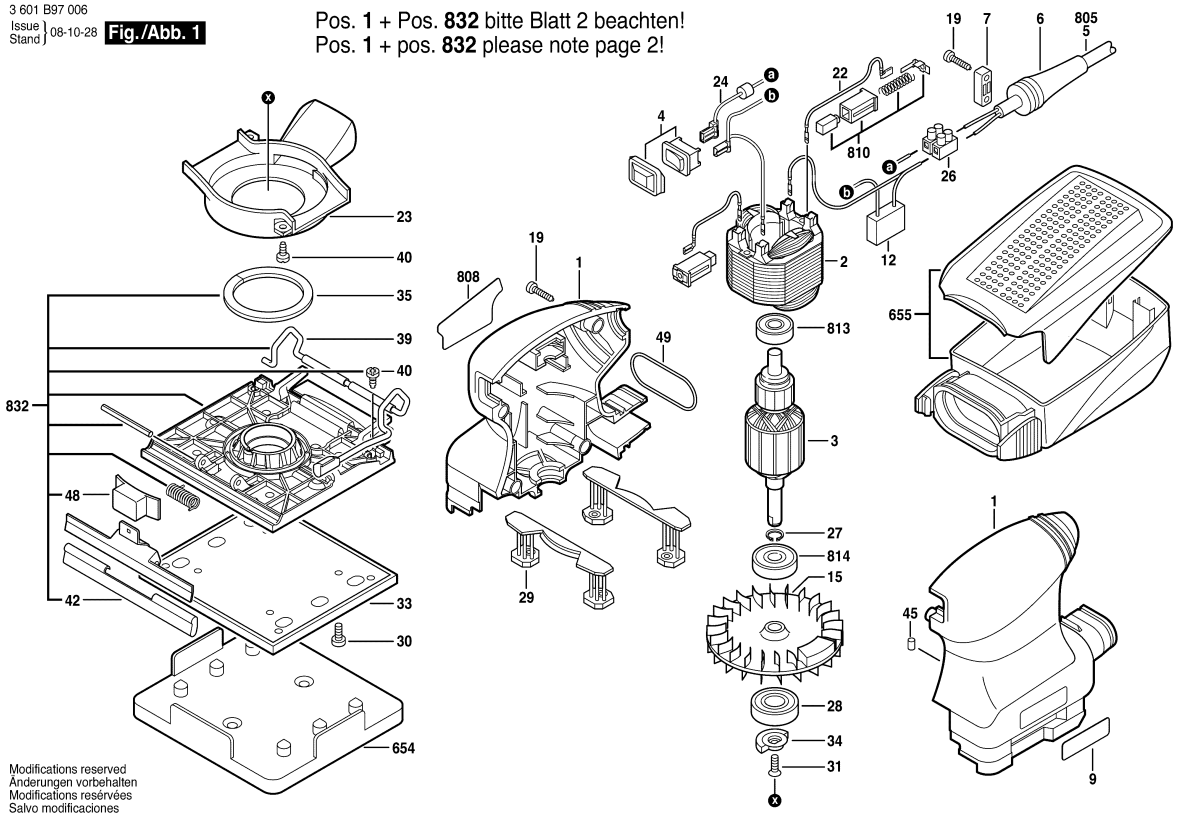

Modifications reserved
Änderungen vorbehalten
Modifications reservées
Salvo modificaciones

Observar por favor: Manutenções, alterações e controle de ferramentas eléctricas devem ser realizadas de forma competente.
Manter as diretivas de segurança de acordo com IEC, EN, VDE, AFNOR e outras diretivas vigentes de cada país.
Sob reserva de alterações técnicas e de preços. Os produtos e preços/grupos de preços são continuamente atualizados.

Estado: 03/05/2005

Pos	Un	N° de	Descrição	Observações/Anteces	GP	
1	1	2 609 100 680	CARCACA	.	30	S
2	1	2 609 120 299	ESTATOR	230V .	30	S
3	1	1 604 010 A29	INDUZIDO	230V .	37	S
4	1	1 607 200 190	INTERRUPTOR	.	22	S
5	1	2 604 460 281	CONDUTOR	I / BR 2,65m 2 x 1,0mr	28	S
6	1	2 600 703 017	BOCAL	Ø6,4-Ø7,2x76 MM .	13	S
7	1	2 601 035 001	PROTETOR DE	.	11	S
9	1	2 610 921 050	PLAQUETA	.	11	S
12	1	2 610 920 617	FILTRO	.	13	S
15	1	2 610 920 618	VENTILADOR	.	20	S
19	6	2 603 490 022	PARAFUSO	4x16 .	10	S
22	2	2 610 920 623	CABO CONDUTOR	.	11	S
23	1	2 610 920 620	TAMPA DO	.	19	S
24	1	2 610 928 031	CABO CONDUTOR	.	17	S
26	1	2 610 910 009	CEPO DE	.	12	S
27	1	2 916 649 005	ANEL DE	DIN471-8 .	10	S
28	1	2 609 110 748	ROLAMENTO DE	.	20	S
29	2	2 610 921 132	PERNA OSCILANTE	.	18	S
30	4	2 610 915 161	PARAFUSO	.	15	S
31	1	2 610 991 395	PARAFUSO	.	10	S
33	1	2 610 924 724	PLACA MATERIAL	.	28	S
34	1	2 610 920 634	CONTRA PESO	.	15	S
35	1	2 610 920 635	FELTRO	.	11	S
39	1	2 610 925 983	EMPUNHADURA	.	27	S
40	3	2 603 490 020	PARAFUSO	4x8 .	10	S
42	2	2 609 101 232	FRISO DE	.	11	S
45	2	2 610 350 103	PINO	.	11	S
48	1	2 610 920 651	BOTON PALPADOR	.	12	S
49	1	2 610 920 652	O-Ring	.	10	S
654	1	2 610 920 650	DISPOSITIVO DE	.	21	S
655	1	2 609 199 193	PROTETOR DE PO	.	22	S
808	1	2 609 135 869	PLACA DE	.	13	S
810	1	2 610 924 701	JOGO ESCOVAS	.	22	S
813	1	2 610 917 489	ROLAMENTO DE	.	22	S
814	1	2 610 917 489	ROLAMENTO DE	.	22	S
832	1	2 609 100 684	PLACA	.	33	S

Pos	Un	N° de	Descrição	Observações/Anteces	GP	

3 601 B97 006
Issue / Stand } 07-11-29 **Fig./Abb. 2**

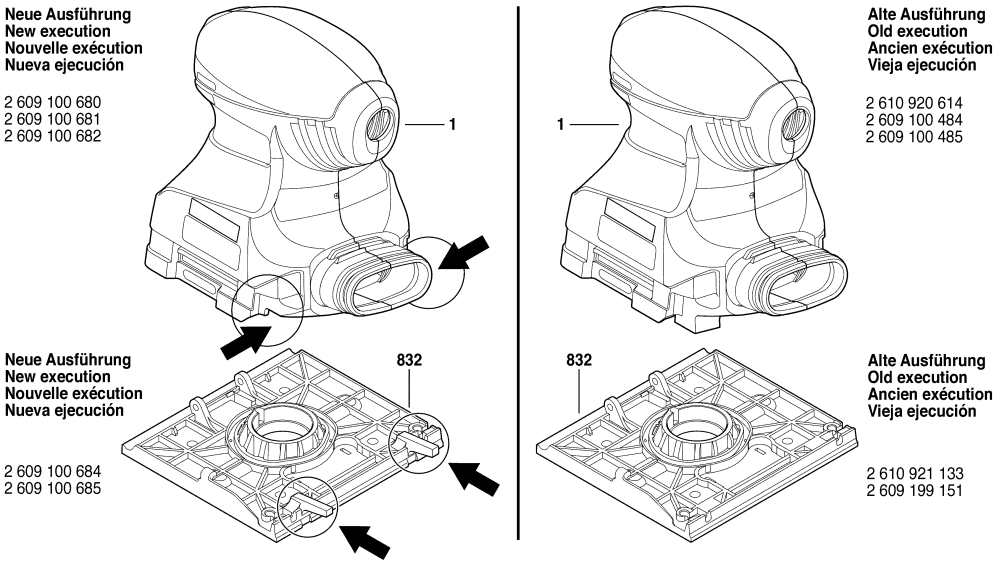

Modifications reserved
Änderungen vorbehalten
Modifications reservées
Salvo modificaciones

Observar por favor: Manutenções, alterações e controle de ferramentas eléctricas devem ser realizadas de forma competente.
Manter as diretivas de segurança de acordo com IEC, EN, VDE, AFNOR e outras diretivas vigentes de cada país.
Sob reserva de alterações técnicas e de preços. Os produtos e preços/grupos de preços são continuamente atualizados.

Estado: 03/05/2005

Pos	Un	N° de	Descrição	Observações/Anteces	GP	

Pos	Un	N° de	Descrição	Observações/Anteces	GP	