3 601 B97 0D0
Issue / Stand 12-05-24 **Fig./Abb. 1**

Pos. **1** + Pos. **832** bitte Blatt 2 beachten!
Pos. **1** + pos. **832** please note page 2!

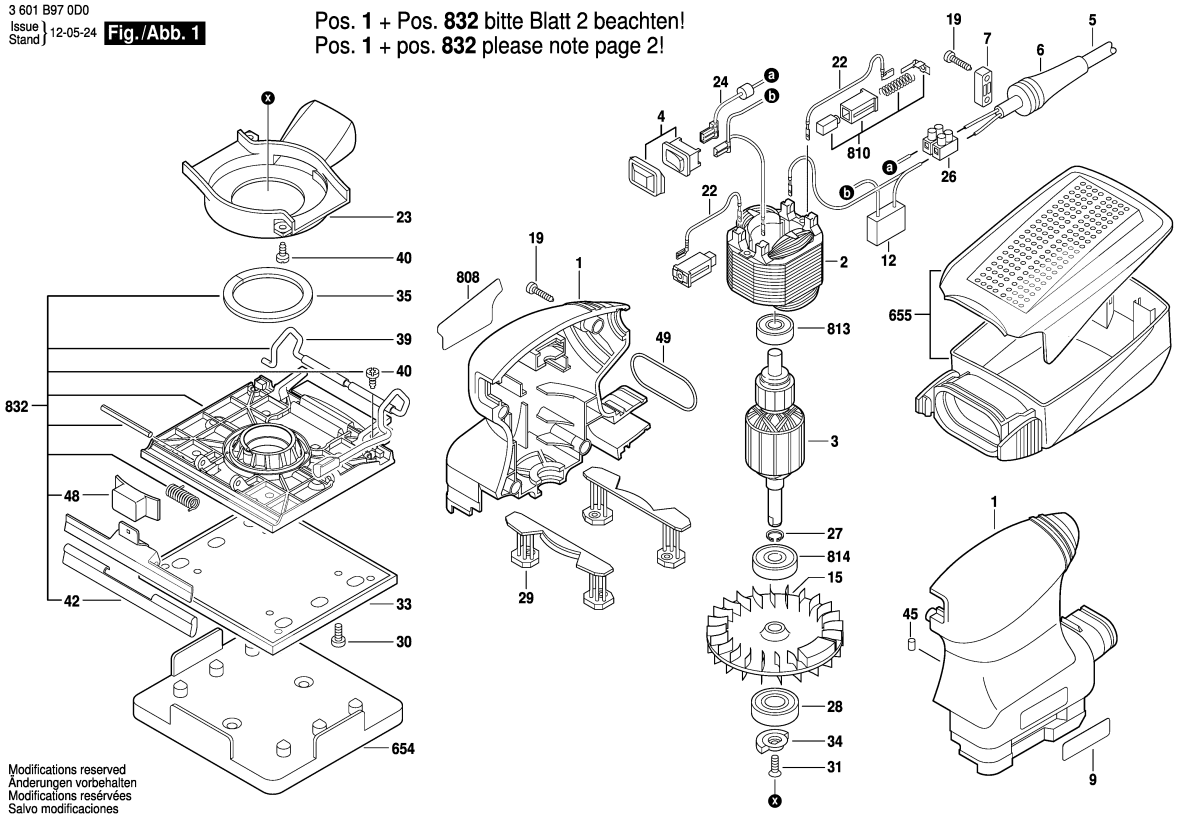


Modifications reserved
Änderungen vorbehalten
Modifications reservées
Salvo modificaciones

Observar por favor: Manutenções, alterações e controle de ferramentas eléctricas devem ser realizadas de forma competente.
Manter as diretivas de segurança de acordo com IEC, EN, VDE, AFNOR e outras diretivas vigentes de cada país.
Sob reserva de alterações técnicas e de preços. Os produtos e preços/grupos de preços são continuamente atualizados.

Estado: 23/05/2012

| Pos | Un | N° de | Descrição | Observações/Anteces | GP | |
|---|---|---|---|---|---|---|
| 1 | 1 | 2 609 100 680 | CARCACA | . | 30 | S |
| 2 | 1 | 1 604 220 413 | ESTADOR | 120V . | 29 | S |
| 3 | 1 | 1 604 010 A31 | INDUZIDO | 120V . | 36 | S |
| 4 | 1 | 1 607 200 190 | INTERRUPTOR | . | 22 | S |
| 5 | 1 | 2 604 460 281 | CONDUTOR | I / BR 2,65m 2 x 1,0mr | 28 | S |
| 6 | 1 | 2 600 703 017 | BOCAL | Ø6,4-Ø7,2x76 MM . | 13 | S |
| 7 | 1 | 2 601 035 001 | PROTETOR DE | . | 11 | S |
| 9 | 1 | 2 610 921 050 | PLAQUETA | . | 11 | S |
| 12 | 1 | 2 610 920 617 | FILTRO | . | 13 | S |
| 15 | 1 | 2 610 920 618 | VENTILADOR | . | 20 | S |
| 19 | 6 | 2 603 490 022 | PARAFUSO | 4x16 . | 10 | S |
| 22 | 2 | 2 610 920 623 | CABO CONDUTOR | . | 11 | S |
| 23 | 1 | 2 610 920 620 | TAMPA DO | . | 19 | S |
| 24 | 1 | 2 610 920 621 | CABO CONDUTOR | . | 12 | S |
| 26 | 1 | 2 610 910 009 | CEPO DE | . | 12 | S |
| 27 | 1 | 2 916 649 005 | ANEL DE | DIN471-8 . | 10 | S |
| 28 | 1 | 2 609 110 748 | ROLAMENTO DE | . | 20 | S |
| 29 | 2 | 2 610 921 132 | PERNA OSCILANTE | . | 18 | S |
| 30 | 4 | 2 610 915 161 | PARAFUSO | . | 15 | S |
| 31 | 1 | 2 610 991 395 | PARAFUSO | . | 10 | S |
| 33 | 1 | 2 610 924 724 | PLACA MATERIAL | . | 28 | S |
| 34 | 1 | 2 610 920 634 | CONTRA PESO | . | 15 | S |
| 35 | 1 | 2 610 920 635 | FELTRO | . | 11 | S |
| 39 | 1 | 2 610 925 983 | EMPUNHADURA | . | 27 | S |
| 40 | 4 | 2 603 490 020 | PARAFUSO | 4x8 . | 10 | S |
| 42 | 2 | 2 609 101 232 | FRISO DE | . | 11 | S |
| 45 | 2 | 2 610 350 103 | PINO | . | 11 | S |
| 48 | 1 | 2 610 920 651 | BOTON PALPADOR | . | 12 | S |
| 49 | 1 | 2 610 920 652 | O-Ring | . | 10 | S |
| 654 | 1 | 2 610 920 650 | DISPOSITIVO DE | . | 21 | S |
| 655 | 1 | 2 609 199 193 | PROTETOR DE PO | . | 22 | S |
| 808 | 1 | 2 609 131 487 | ETIQUETA DE TIPO | . | 00 | S |
| 810 | 1 | 2 609 120 199 | JOGO ESCOVAS | . | 22 | S |
| 813 | 1 | 2 610 917 489 | ROLAMENTO DE | . | 22 | S |
| 814 | 1 | 2 610 917 489 | ROLAMENTO DE | . | 22 | S |
| 832 | 1 | 2 609 100 684 | PLACA | . | 33 | S |

| Pos | Un | N° de | Descrição | Observações/Anteces | GP | |
|---|---|---|---|---|---|---|

3 601 B97 0D0
Issue / Stand 12-05-24 **Fig./Abb. 2**

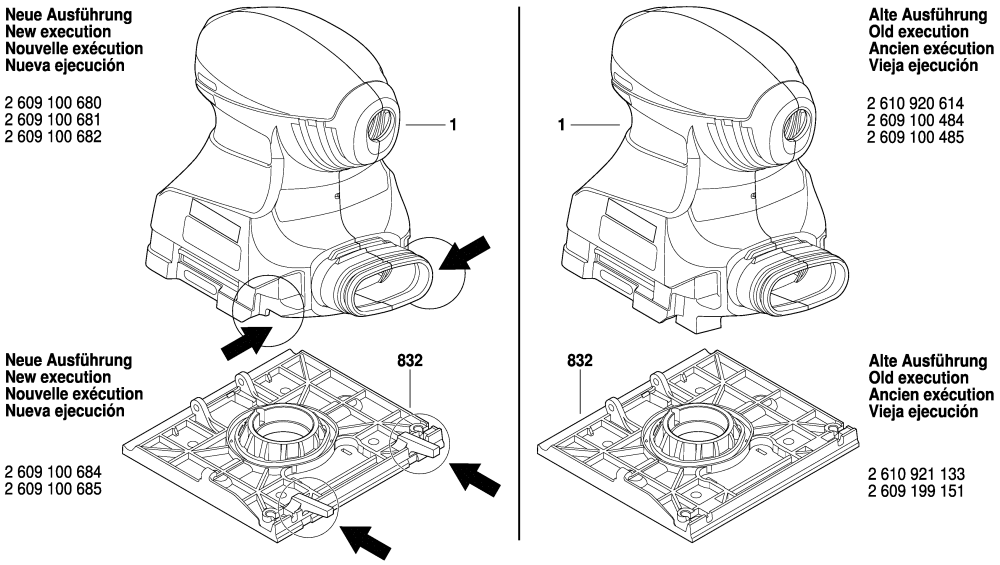


Modifications reserved
Änderungen vorbehalten
Modifications reservées
Salvo modificaciones

Observar por favor: Manutenções, alterações e controle de ferramentas eléctricas devem ser realizadas de forma competente.
Manter as diretivas de segurança de acordo com IEC, EN, VDE, AFNOR e outras diretivas vigentes de cada país.
Sob reserva de alterações técnicas e de preços. Os produtos e preços/grupos de preços são continuamente atualizados.

Estado: 23/05/2012

| Pos | Un | N° de | Descrição | Observações/Anteces | GP | |
|---|---|---|---|---|---|---|

| Pos | Un | N° de | Descrição | Observações/Anteces | GP | |
|---|---|---|---|---|---|---|