3 601 BA2 1E0
Issue / Stand 15-07-29 **Fig./Abb. 1**

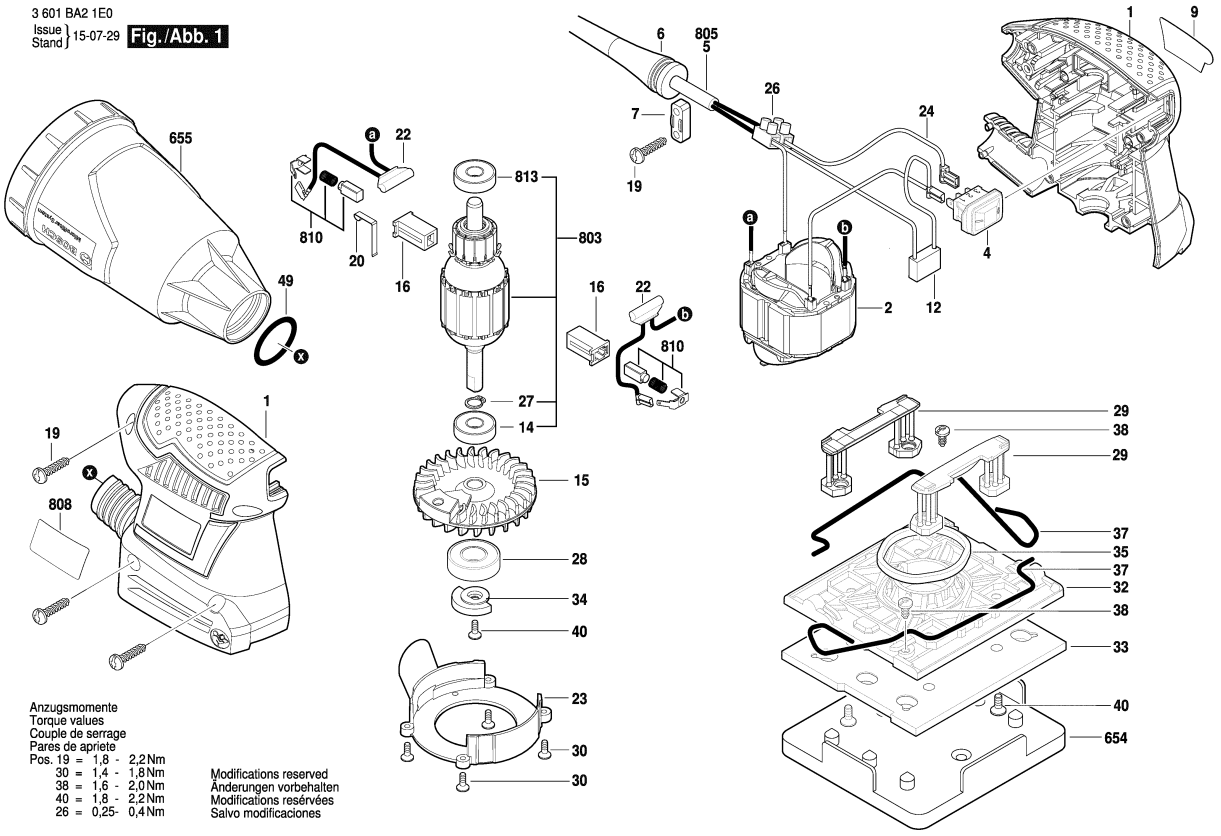

Anzugsmomente
Torque values
Couple de serrage
Pares de apriete
Pos. 19 = 1,8 - 2,2 Nm
30 = 1,4 - 1,8 Nm
38 = 1,6 - 2,0 Nm
40 = 1,8 - 2,2 Nm
26 = 0,25- 0,4 Nm

Modifications reserved
Änderungen vorbehalten
Modifications reservées
Salvo modificaciones

Observar por favor: Manutenções, alterações e controle de ferramentas eléctricas devem ser realizadas de forma competente. Manter as diretivas de segurança de acordo com IEC, EN, VDE, AFNOR e outras diretivas vigentes de cada país. Sob reserva de alterações técnicas e de preços. Os produtos e preços/grupos de preços são continuamente atualizados.

Estado: 28/09/2015

Pos	Un	N° de	Descrição	Observações/Anteces	GP	
1	1	2 609 101 361	CAIXA DE	.	24	S
2	1	1 604 220 408	ESTADOR	230-240V .	27	S
4	1	1 607 200 190	INTERRUPTOR	.	22	S
5	1	2 604 460 283	CONDUTOR	I/BR 2,65m 2 x 1,0mm	24	S
6	1	2 600 703 017	BOCAL	Ø6,4-Ø7,2x76 MM .	13	S
7	1	2 601 035 001	PROTETOR DE	.	11	S
12	1	2 609 120 543	FILTRO	.	13	S
14	1	2 609 110 153	ROLAMENTO DE	8x22x7 .	18	S
15	1	2 610 920 618	VENTILADOR	.	20	S
16	2	2 610 320 548	PORTA-ESCOVAS	.	13	S
19	6	2 603 490 022	PARAFUSO	4x16 .	10	S
20	1	2 601 329 057	MOLA DE	.	13	S
22	2	2 610 920 623	CABO CONDUTOR	.	11	S
23	1	2 609 101 301	TAMPA DO	.	11	S
24	1	2 609 120 579	CABO CONDUTOR	.	10	S
26	1	2 610 910 009	CEPO DE	.	12	S
27	1	2 916 540 005	Anel de retenção	DIN 7993-A8 .	10	S
28	1	2 609 110 748	ROLAMENTO DE	.	20	S
29	2	2 609 101 302	PERNA OSCILANTE	.	17	S
30	4	2 609 111 844	PARAFUSO	.	10	S
32	1	2 609 112 106	PLACA	100X110 .	21	S
33	1	2 609 170 217	DISCO DE APOIO	.	20	S
34	1	2 609 111 657	CONTRA PESO	.	11	S
35	1	2 609 170 223	FELTRO	.	10	S
37	2	2 609 111 796	EMPUNHADURA	.	13	S
38	2	2 603 410 048	PARAFUSO	M4x8 .	11	S
40	5	2 609 111 845	PARAFUSO	.	10	S
45	1	2 610 350 103	PINO	.	11	S
49	1	1 610 210 045	O-Ring	23,0x3,0 MM .	13	S
654	1	2 610 920 650	DISPOSITIVO DE	.	21	S
655	1	2 609 101 374	PROTETOR DE PO	.	22	S
803	1	2 609 199 883	INDUZIDO	230V .	31	S
810	1	2 609 120 199	JOGO ESCOVAS	.	22	S
813	1	2 610 917 489	ROLAMENTO DE	.	22	S

Pos	Un	N° de	Descrição	Observações/Anteces	GP	