BOSCH
Power Tools

APARAFUSADORA BERBEQUIM
GSR 6-45 TE 3 601 D45 1E1 | BO

SIS DVD 01/17

3 601 D45 181
Issue / Stand 16-03-14 **Fig./Abb. 1**

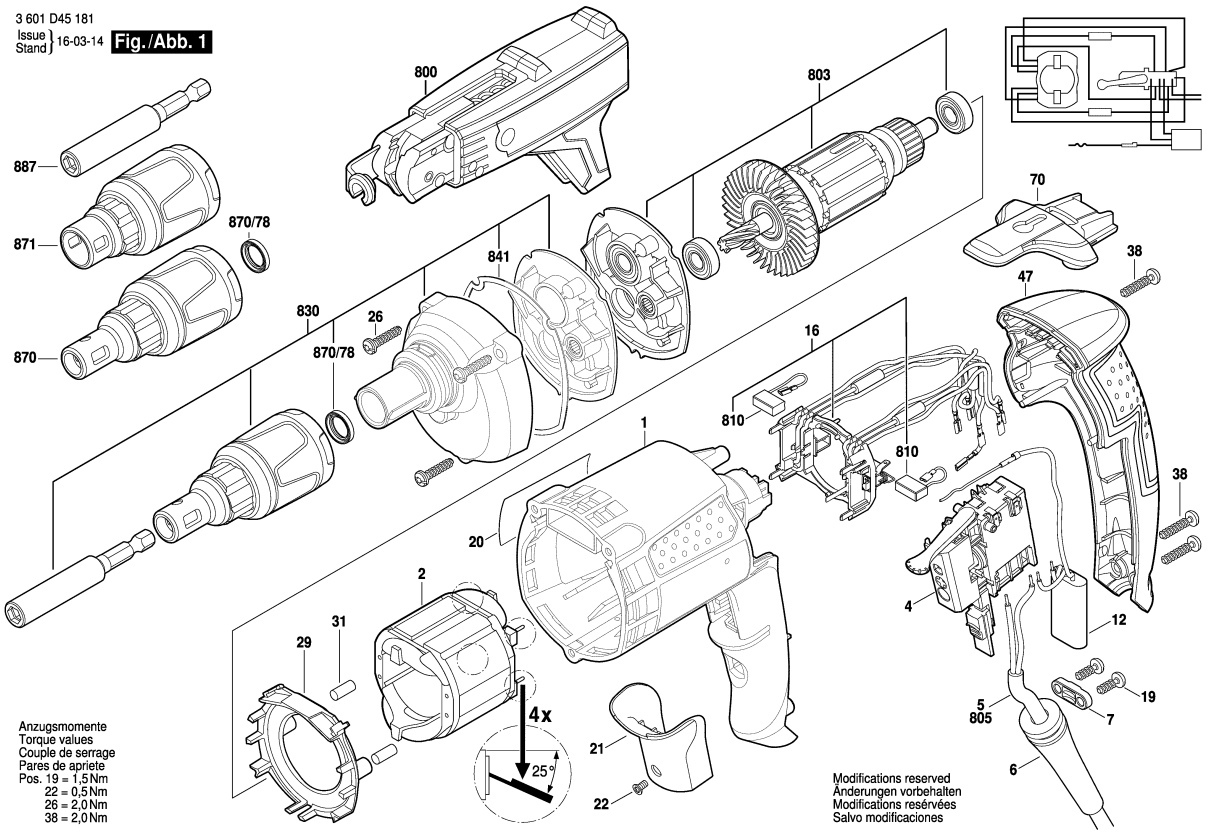

Observar por favor: Manutenções, alterações e controle de ferramentas eléctricas devem ser realizadas de forma competente.
Manter as diretivas de segurança de acordo com IEC, EN, VDE, AFNOR e outras diretivas vigentes de cada país.
Sob reserva de alterações técnicas e de preços. Os produtos e preços/grupos de preços são continuamente atualizados.

Estado: 16/03/2016

Pos	Un	N° de	Descrição	Observações/Anteces	GP	
1	1	2 605 108 083	CARCACA DO	AZUL ESCURO	32	S
2	1	2 604 220 456	ESTADOR	220-240V .	28	S
4	1	2 607 200 638	INTERRUPTOR	.	37	S
5	1	2 604 460 287	CONDUTOR	I/BR 230V 4,15m 2 x 1.	29	S
6	1	2 600 703 017	BOCAL	Ø6,4-Ø7,2x76 MM .	13	S
7	1	2 601 035 004	PROTETOR DE	.	12	S
12	1	2 607 329 151	FILTRO	.	21	S
16	1	2 605 807 124	PLACA DE	.	28	S
19	2	2 603 490 021	PARAFUSO	4x12 .	10	S
20	1	2 601 111 967	PLAQUETA	.	13	S
21	1	2 605 500 196	TAMPA DE	VERMELHO	13	S
22	1	2 910 541 050	PARAFUSO CAB.	DIN 7991 M3x8-8.8 .	10	S
26	3	2 603 490 024	PARAFUSO	4x25 .	11	S
29	1	2 601 328 092	ANEL DE GUIA DE	.	18	S
31	2	2 602 391 004	AMORTECEDOR DE	.	12	S
38	3	2 603 490 023	PARAFUSO	4x20 .	10	S
47	1	2 605 132 073	TAMPA DA	AZUL ESCURO	25	S
70	1	2 601 329 127	CLIP DE SUPORTE	.	16	S
800	1	2 607 020 396	ARMAZEM	.	53	S
803	1	2 604 011 943	INDUZIDO	220-240V .	42	S
810	1	2 604 321 943	JOGO ESCOVAS	.	22	S
830	1	2 606 200 954	UNIDADE	.	44	S
841	1	2 601 015 097	VEDACAO	.	12	S
870	1	2 600 460 049	LIMITADOR DE	.	27	S
870/78	1	3 600 290 502	Anel de vedação	.	15	S
871	1	2 600 460 050	LIMITADOR DE	.	27	S
887	1	3 603 008 500	PORTA-FERRAMEN	1/4" .	26	S

Pos	Un	N° de	Descrição	Observações/Anteces	GP	

Fornecimento de peças de reposição através dos centros de serviços para ferramentas eléctricas BOSCH . No caso de encomendas de peças de reposição, por favor informar o número de tipo de 10 algarismos da máquina.