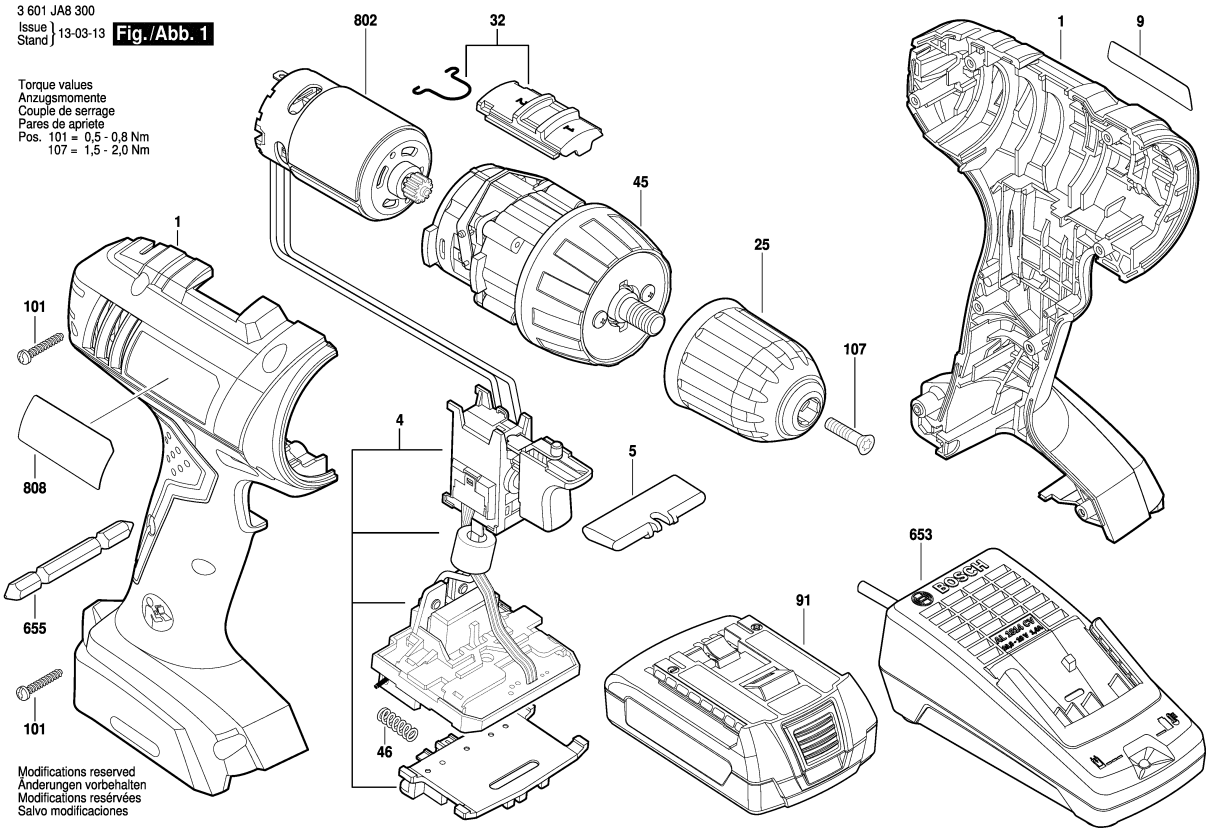

Observar por favor: Manutenções, alterações e controle de ferramentas eléctricas devem ser realizadas de forma competente.
Manter as diretivas de segurança de acordo com IEC, EN, VDE, AFNOR e outras diretivas vigentes de cada país.
Sob reserva de alterações técnicas e de preços. Os produtos e preços/grupos de preços são continuamente atualizados.

Estado: 28/07/2014

Pos	Un	N° de	Descrição	Observações/Anteces	GP	
1	1	2 609 100 955	CARCACA	AZUL	28	S
4	1	2 609 199 464	MÓDULO	.	40	S
5	1	2 609 100 698	TECLA	.	12	S
9	1	2 609 133 407	LETREIRO DA	GSR 1800-LI .	13	S
25	1	2 609 111 225	MANDRIL	13 MM .	35	S
32	1	2 609 199 336	UNIDADE DE	VERMELHO	15	S
45	1	2 609 199 337	CAIXA DE	.	37	S
46	1	1 609 280 477	MOLA DE	.	11	S
91	1	1 617 S00 T1Z	BATERIA	18V, 1,5Ah LI, MS .	47	S
101	8	2 609 110 201	PARAFUSO DE	3x16 .	10	S
107	1	2 609 111 314	PARAFUSO CAB.	.	11	S
653	1	2 607 225 777	CARREGADOR DE	TW 115/10,8-18V, 30 M	40	S
653	1	2 607 225 779	CARREGADOR DE	BR 127/10,8-18V, 30 M	40	S
653	1	2 607 225 781	CARREGADOR DE	BR 220/10,8-18V, 30 M	40	S
653	1	2 607 225 783	CARREGADOR DE	AR 230/10,8-18V, 30 M	40	S
655	1	2 609 110 342	PONTA PARA	.	13	S
802	1	2 609 120 395	MOTOR	18V .	38	S
808	1	2 609 135 289	PLACA DE	.	00	S

Pos	Un	N° de	Descrição	Observações/Anteces	GP	