BOSCH
Power Tools

PARAFUSADEIRA MANUAL A BA
GSR 18-2-LI Plus 3 601 JE6 1E0 | BO

SIS DVD 01/17

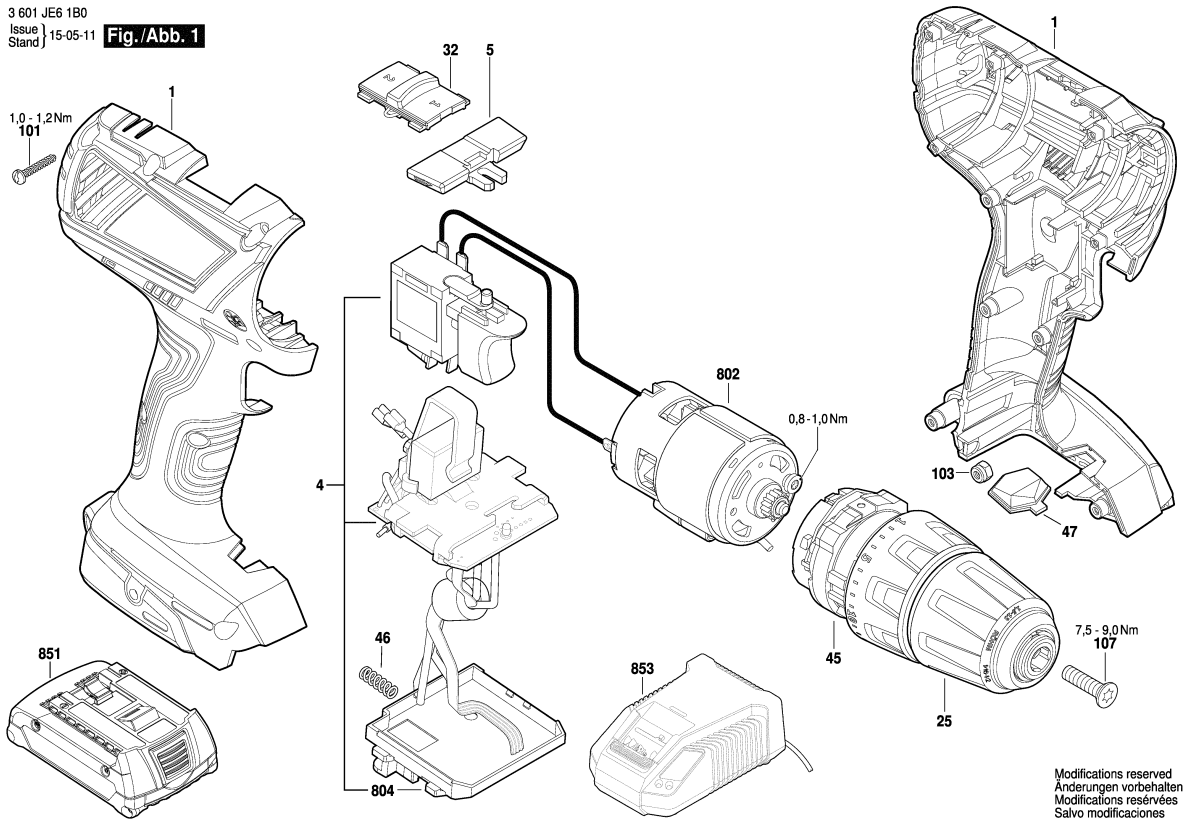

Observar por favor: Manutenções, alterações e controle de ferramentas eléctricas devem ser realizadas de forma competente. Manter as diretivas de segurança de acordo com IEC, EN, VDE, AFNOR e outras diretivas vigentes de cada país. Sob reserva de alterações técnicas e de preços. Os produtos e preços/grupos de preços são continuamente atualizados.

Estado: 29/06/2015

Pos	Un	N° de	Descrição	Observações/Anteces	GP	
1	1	2 609 101 483	CARCACA	.	32	S
4	1	1 607 233 59P	MÓDULO	.	43	S
5	1	2 609 101 484	ALAVANCA	.	10	S
25	1	2 609 111 940	MANDRIL	.	33	S
32	1	2 609 199 812	UNIDADE DE	.	11	S
45	1	2 609 199 813	CAIXA DE	.	35	S
46	1	1 609 280 477	MOLA DE	.	11	S
47	1	2 609 101 486	LENTE	.	10	S
101	10	2 609 110 353	PARAFUSO	.	10	S
103	2	2 609 110 835	PORCA	.	11	S
107	1	2 603 421 229	PARAFUSO CAB.	M6x23 .	11	S
802	1	2 609 199 841	MOTOR	.	38	S
804	1	1 609 280 478	PORTA-CONTATOS	.	26	S
851	1	2 607 336 905	BATERIA	18V, 2,0Ah, LI BBS MF	48	S
853	1	2 607 225 431	CARREGADOR DE	RC 115/10,8-18V, 1h .	47	S
853	1	2 607 225 437	CARREGADOR DE	BR 220/10,8-18V,1h .	46	S
853	1	2 607 225 587	CARREGADOR DE	BR 127/10,8-18V, 1h .	46	S
853	1	2 607 225 589	CARREGADOR DE	AR 230/10,8-18V, 1h .	46	S

Pos	Un	N° de	Descrição	Observações/Anteces	GP	

Fornecimento de peças de reposição através dos centros de serviços para ferramentas eléctricas BOSCH . No caso de encomendas de peças de reposição, por favor informar o número de tipo de 10 algarismos da máquina.