3 601 J18 G00

Stand ~~05-07-06~~
Issue 05-07-12

Fig./Abb. 1

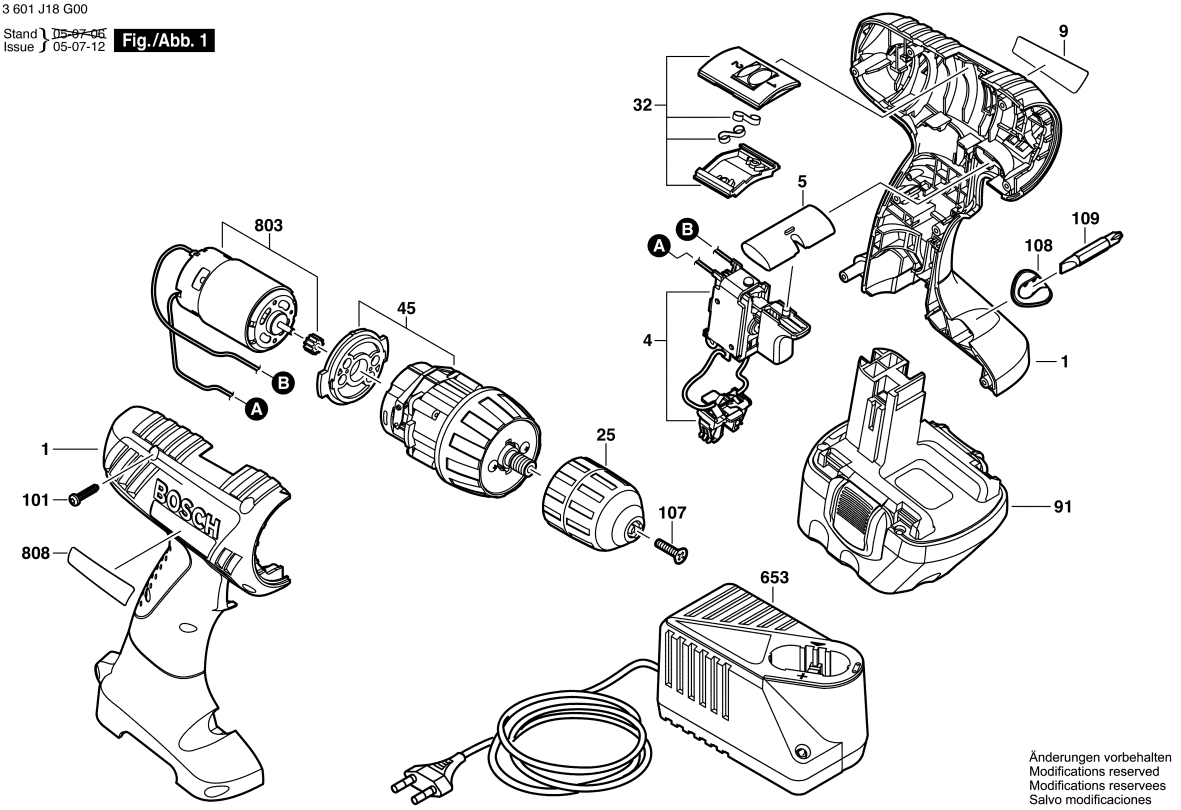

Änderungen vorbehalten
Modifications reserved
Modifications reservees
Salvo modificaciones

Observar por favor: Manutenções, alterações e controle de ferramentas eléctricas devem ser realizadas de forma competente.
Manter as diretivas de segurança de acordo com IEC, EN, VDE, AFNOR e outras diretivas vigentes de cada país.
Sob reserva de alterações técnicas e de preços. Os produtos e preços/grupos de preços são continuamente atualizados.

Estado: 14/09/2006

Pos	Un	N° de	Descrição	Observações/Anteces	GP	
1	1	2 609 100 626	CARCACA	.	32	S
4	1	2 609 199 070	CHAVE	.	36	S
5	1	2 609 100 744	TECLA	.	11	S
9	1	2 609 130 867	LETREIRO DA	GSR 14,4-2 .	15	S
25	1	2 609 110 495	MANDRIL	Ø1,0-10 MM, 3/8 .	36	S
32	1	2 609 120 202	REGULADOR	.	20	S
45	1	2 609 110 493	CAIXA DE	.	35	S
91	1	1 617 S00	BATERIA DE	14,4V, 1,5Ah, NiCd .	45	S
101	8	2 609 110 201	PARAFUSO DE	3x16 .	10	S
107	1	2 609 110 721	PARAFUSO CAB.	M5x20 .	11	S
108	1	2 607 001 443	PORTA-FERRAMEN	.	12	S
109	1	2 609 160 063	PONTA DE CHAVE	.	15	S
653	1	2 607 224 397	CARREGADOR DE	USA 120/7,2-14,4V, 1h	42	S
653	1	2 607 224 979	CARREGADOR DE	BR 220/7,2-14,4V, 1h .	42	S
803	1	2 609 120 204	Motor	14,4V .	33	S
808	1	2 609 131 457	ETIQUETA DE TIPO	.	00	S

Pos	Un	N° de	Descrição	Observações/Anteces	GP	