3 601 J92 900
Stand } 09-10
Issue } 09-11-03

Fig./Abb. 1

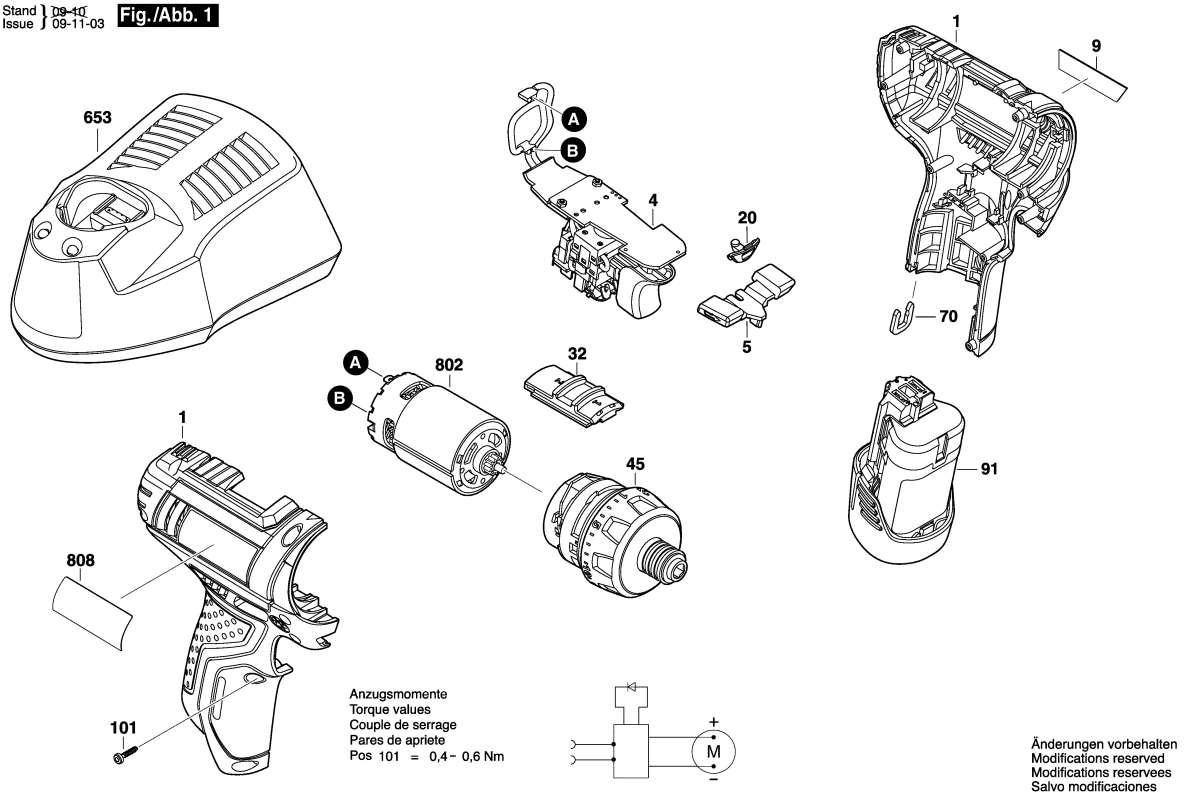

Observar por favor: Manutenções, alterações e controle de ferramentas eléctricas devem ser realizadas de forma competente.
Manter as diretivas de segurança de acordo com IEC, EN, VDE, AFNOR e outras diretivas vigentes de cada país.
Sob reserva de alterações técnicas e de preços. Os produtos e preços/grupos de preços são continuamente atualizados.

Estado: 05/06/2014

Pos	Un	N° de	Descrição	Observações/Anteces	GP	
1	1	2 609 100 839	CARCACA	AZUL	28	S
4	1	1 607 233 542	MÓDULO	.	39	S
5	1	2 609 100 825	CHAVE DE	.	10	S
9	1	F 000 621 07F	LETREIRO DA	GSR 12-LI .	00	S
20	1	2 609 100 826	LENTE	.	10	S
32	1	2 609 199 279	UNIDADE DE	.	10	S
45	1	2 606 200 259	CAIXA DE	.	37	S
70	1	2 609 110 537	Clipe	.	11	S
91	1	2 607 336 881	PACOTE DE	10,8V, 2,0Ah, LI .	44	S
101	8	2 609 110 883	PARAFUSO	.	10	S
653	1	2 607 225 711	CARREGADOR DE	ARG 220/10,8V .	40	S
653	1	2 607 225 713	CARREGADOR DE	BR 127/10,8V .	40	S
653	1	2 607 225 141	CARREGADOR DE	SAM 115/10,8V, 30 MI	40	S
653	1	2 607 225 179	CARREGADOR DE	BR 220/10,8V .	40	S
802	1	2 609 199 258	MOTOR	10,8V .	29	S
808	1	2 609 135 284	PLACA DE	.	00	S

Pos	Un	N° de	Descrição	Observações/Anteces	GP	