3 601 JF4 080
Issue / Stand 15-02-02 Fig./Abb. 1

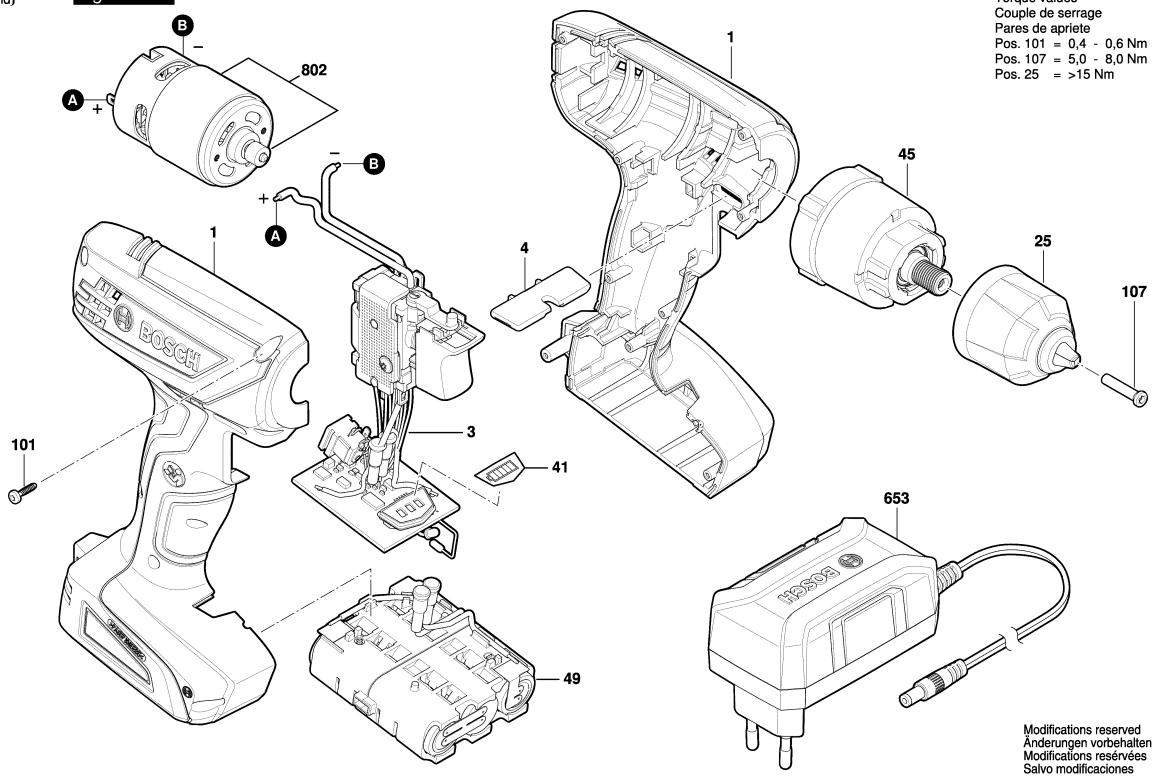

Anzugsmomente
Torque values
Couple de serrage
Pares de apriete
Pos. 101 = 0,4 - 0,6 Nm
Pos. 107 = 5,0 - 8,0 Nm
Pos. 25 = >15 Nm

Modifications reserved
Änderungen vorbehalten
Modifications reservées
Salvo modificaciones

Observar por favor: Manutenções, alterações e controle de ferramentas eléctricas devem ser realizadas de forma competente.
Manter as diretivas de segurança de acordo com IEC, EN, VDE, AFNOR e outras diretivas vigentes de cada país.
Sob reserva de alterações técnicas e de preços. Os produtos e preços/grupos de preços são continuamente atualizados.

Estado: 11/06/2015

Pos	Un	N° de	Descrição	Observações/Anteces	GP	
1	1	2 609 101 446	CAIXA DE	.	22	S
3	1	1 600 A00	MÓDULO	.	00	S
4	1	2 609 101 589	ALAVANCA	.	10	S
25	1	2 609 111 930	MANDRIL PARA	.	21	S
41	1	2 609 136 343	ETIQUETA	.	13	S
45	1	2 609 199 790	CAIXA DE	.	28	S
49	1	2 609 199 926	JOGO DE BATERIA	.	31	S
101	9	2 609 111 496	PARAFUSO	.	10	S
107	1	2 609 110 804	PARAFUSO CAB.	.	11	S
653	1	1 600 A00 8BV	CARREGADOR	ARG 220/10,8V 15 min	29	S
653	1	1 600 A00 8BT	CARREGADOR	BR 100-240V .	29	S
653	1	1 600 A00	CARREGADOR	MEX 127V- 10,8V/ 15	29	S
802	1	2 609 199 956	GRUPO MOTOR ET	.	23	S

Pos	Un	N° de	Descrição	Observações/Anteces	GP	