3 601 AA0 2D0
Stand / Issue 15-02-04 **Fig./Abb. 1**

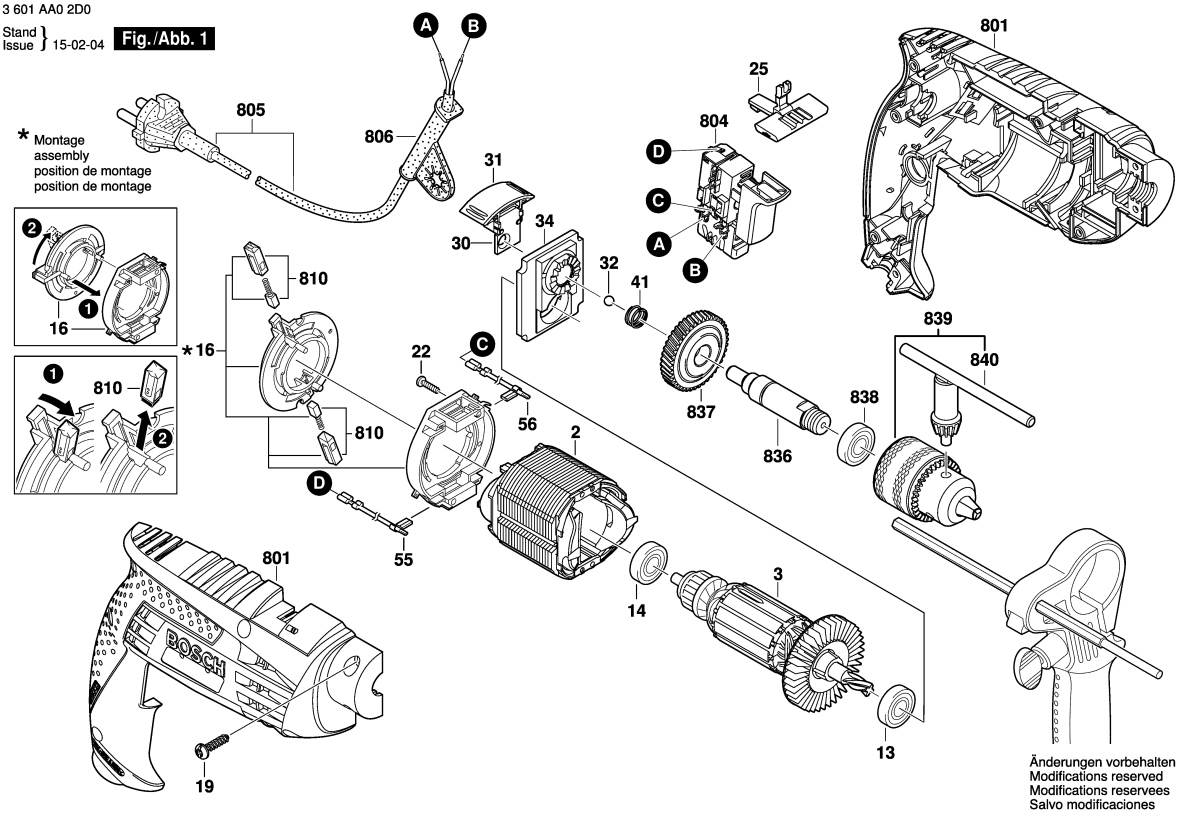

Observar por favor: Manutenções, alterações e controle de ferramentas eléctricas devem ser realizadas de forma competente.
Manter as diretivas de segurança de acordo com IEC, EN, VDE, AFNOR e outras diretivas vigentes de cada país.
Sob reserva de alterações técnicas e de preços. Os produtos e preços/grupos de preços são continuamente atualizados.

Estado: 26/01/2015

Pos	Un	N° de	Descrição	Observações/Anteces	GP	
2	1	1 604 220 522	ESTADOR	220V .	00	S
3	1	1 604 010 B38	INDUZIDO	220V .	00	S
13	1	3 130 900 020	ROLAMENTO DE	8x22x7 608-2Z/C3 .	18	S
14	1	2 609 110 153	ROLAMENTO DE	8x22x7 .	18	S
16	1	F 000 612 063	PLACA DE	.	24	S
19	7	9 618 087 099	PARAFUSO	4x16 MM .	11	S
22	2	2 910 611 002	PARAFUSO	DIN 7981-ST2,2x9,5-C	10	S
25	1	1 600 A00 3A1	COMUTADOR	.	00	S
30	1	F 000 623 029	PLACA DE	.	00	S
31	1	1 600 A00 3A2	COMUTADOR	.	00	S
32	1	1 903 230 010	ESFERA	DIN 5401-5,5MM-III-ST	10	S
34	1	F 000 613 022	SUPORTE DE ACO	.	21	S
41	1	2 604 616 006	MOLA DE	.	11	S
55	1	F 000 610 037	CABO DE LIGACAO	.	00	S
56	1	F 000 610 038	CABO DE LIGACAO	.	00	S
801	1	1 605 806 57C	CARCACA DO	.	00	S
804	1	2 607 200 623	INTERRUPTOR	.	26	S
805	1	F 000 609 286	CONDUTOR	AR 2,00m 2 x 0;75mm	00	S
806	1	2 600 707 059	BOCAL	Ø6,9 MM .	13	S
810	1	F 000 611 030	JOGO ESCOVAS	.	22	S
836	1	F 000 619 048	FUSO	.	00	S
837	1	F 000 617 034	PINHAO RETO	.	20	S
838	1	9 618 085 672	ROLAMENTO DE	.	23	S
839	1	F 000 632 031	MANDRIL PARA	.	32	S
840	1	9 617 085 009	CHAVE DE	.	00	A

Pos	Un	N° de	Descrição	Observações/Anteces	GP	