3 601 AA0 1D0
Stand ~~14-07-01~~
Issue 14-07-29

Fig. /Abb. 1

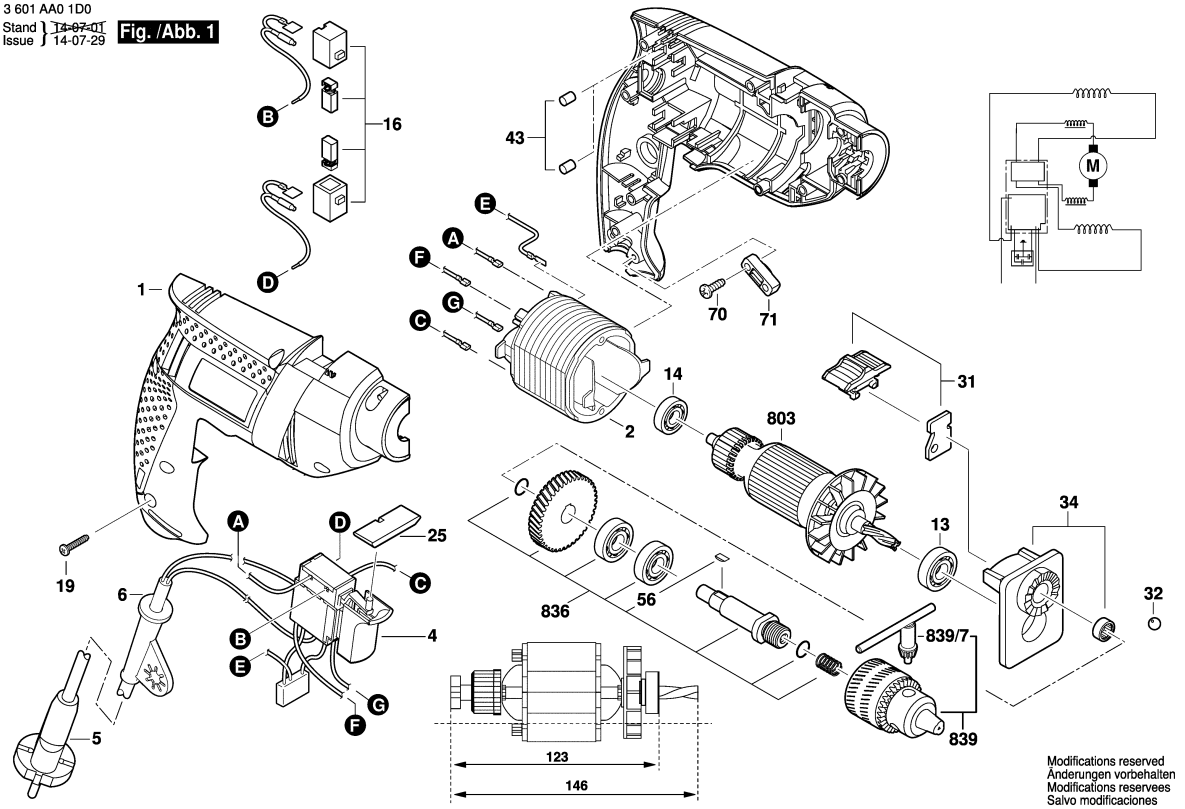

Observar por favor: Manutenções, alterações e controle de ferramentas eléctricas devem ser realizadas de forma competente.
Manter as diretivas de segurança de acordo com IEC, EN, VDE, AFNOR e outras diretivas vigentes de cada país.
Sob reserva de alterações técnicas e de preços. Os produtos e preços/grupos de preços são continuamente atualizados.

Estado: 19/12/2013

Pos	Un	N° de	Descrição	Observações/Anteces	GP	
1	1	1 619 PA0 677	CAIXA DE	.	28	S
2	1	F 000 607 171	ESTADOR	127V .	29	S
4	1	F 000 608 125	INTERRUPTOR	.	27	S
5	1	F 000 609 425	CONDUTOR	.	00	S
6	1	F 000 603 043	BOCAL	.	10	S
13	1	1 619 PA0 681	ROLAMENTO DE	.	18	S
14	1	1 619 PA0 680	ROLAMENTO DE	.	15	S
16	1	1 619 PA1 407	JOGO ESCOVAS	.	13	S
19	9	1 619 PA0 683	PARAFUSO	.	10	S
25	1	1 619 PA0 684	ALAVANCA	.	12	S
31	1	1 619 PA0 701	COMUTADOR	.	13	S
32	1	F 000 615 033	ESFERA	.	10	S
34	1	1 619 PA0 685	SUPORTE DE ACO	.	23	S
43	2	1 619 PA0 703	CAIXA	.	18	S
56	1	1 619 PA0 690	CHAVETA	.	10	S
70	1	F 000 616 083	PARAFUSO	.	10	S
71	1	F 000 616 084	BRACADEIRA DE	.	10	S
803	1	F 000 605 251	INDUZIDO	127V .	29	S
836	1	1 619 PA1 858	EIXO DE	.	29	S
839	1	1 619 PA1 689	MANDRIL	.	33	S
839/7	1	1 619 PA0 694	CHAVE DE	.	18	S

Pos	Un	N° de	Descrição	Observações/Anteces	GP	