BOSCH
Power Tools

BERBEQUIN DE PERCUSSAO
GSB 20-2 RE 3 601 AA2 2D1 | BO

SIS DVD 01/17

3 601 AA2 2D1
Stand / Issue } 16-05-25 **Fig. /Abb. 1**

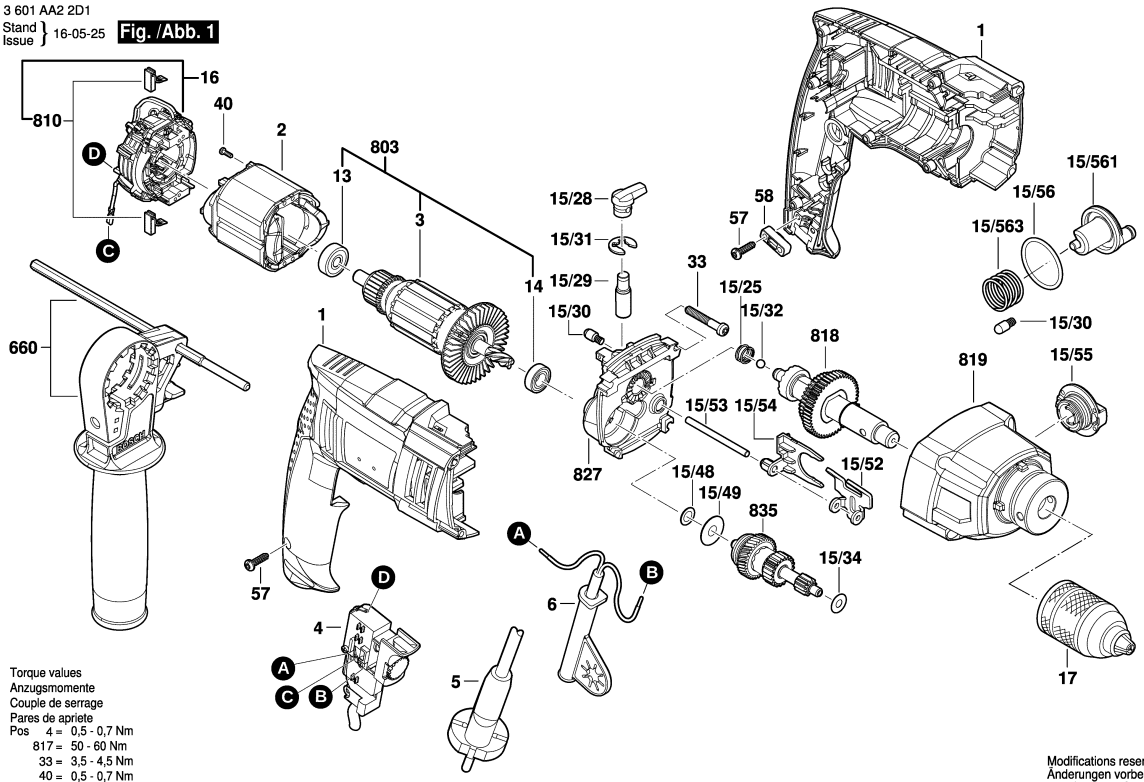

Torque values
Anzugsmomente
Couple de serrage
Pares de apriete
Pos 4 = 0,5 - 0,7 Nm
817 = 50 - 60 Nm
33 = 3,5 - 4,5 Nm
40 = 0,5 - 0,7 Nm
57 = 1,4 - 2,2 Nm

Modifications reserved
Änderungen vorbehalten
Modifications réservées
Salvo modificaciones

Observar por favor: Manutenções, alterações e controle de ferramentas eléctricas devem ser realizadas de forma competente. Manter as diretivas de segurança de acordo com IEC, EN, VDE, AFNOR e outras diretivas vigentes de cada país. Sob reserva de alterações técnicas e de preços. Os produtos e preços/grupos de preços são continuamente atualizados.

Estado: 24/03/2016

Pos	Un	N° de	Descrição	Observações/Anteces	GP	
1	1	2 609 100 936	CARCACA DO	.	29	S
2	1	F 000 607 168	ESTADOR	127V .	00	S
3	1	F 000 605 249	INDUZIDO COM	127V .	00	S
4	1	1 607 200 266	INTERRUPTOR	.	32	S
5	1	F 000 609 073	CONDUTOR	SAM 2,00m 2 x 1,00mr	22	S
6	1	2 600 707 059	BOCAL	Ø6,9 MM .	13	S
13	1	1 900 905 020	ROLAMENTO DE	DIN 625 627-2Z/C3 .	20	S
14	1	1 900 905 021	ROLAMENTO DE	9x24x7 .	17	S
15/25	1	2 604 616 006	MOLA DE	.	11	S
15/28	1	2 609 100 939	BOTAO	.	10	S
15/29	1	2 609 111 330	ARVORE DE	.	18	S
15/30	2	2 600 590 006	PINO DE	.	11	S
15/31	1	2 916 080 912	ARRUELA DE	.	10	S
15/32	1	1 903 230 010	ESFERA	DIN 5401-5,5MM-III-ST	10	S
15/34	1	2 600 100 607	ARRUELA DE	0,3 MM .	11	S
15/48	1	2 600 101 047	ARRUELA DE	0,3 MM .	11	S
15/49	1	2 600 550 008	MOLA PRATO	.	11	S
15/52	1	2 609 111 907	CORREDICA DE	.	14	S
15/53	1	2 603 105 200	PINO CILINDRICO	.	11	S
15/54	1	2 609 101 436	PLACA DE	.	10	S
15/55	1	2 609 101 419	BOTAO GIRATORIO	.	10	S
15/56	1	2 600 206 025	O-Ring	.	10	S
15/561	1	2 609 111 893	GUIA DA	.	19	S
15/563	1	2 604 651 026	MOLA DOBRADICA	.	11	S
16	1	1 600 A00 89F	PLACA DE	.	00	S
17	1	2 608 572 106	MANDRIL	Ø 1,5-13 MM, 1/2" .	44	S
33	4	1 600 A00 D78	PARAFUSO DE	.	00	S
40	2	2 910 611 002	PARAFUSO	DIN 7981-ST2,2x9,5-C	10	S
57	8	9 618 087 099	PARAFUSO	4x16 MM .	11	S
58	1	2 601 035 001	PROTETOR DE	.	11	S
660	1	F 000 633 033	EMPUNHADEIRA	.	00	A
810	1	1 617 000 525	JOGO ESCOVAS	.	23	S
818	1	2 609 199 446	EIXO DE	.	30	S
819	1	2 609 199 450	CAIXA DE	.	31	S
827	1	1 605 808 08G	FLANGE DE	.	00	S
835	1	1 600 A00	ENGRENAGEM	.	00	S

Pos	Un	N° de	Descrição	Observações/Anteces	GP	