3 601 AA2 080
Stand ~~14-11~~
Issue 15-05-18

Fig. /Abb. 1

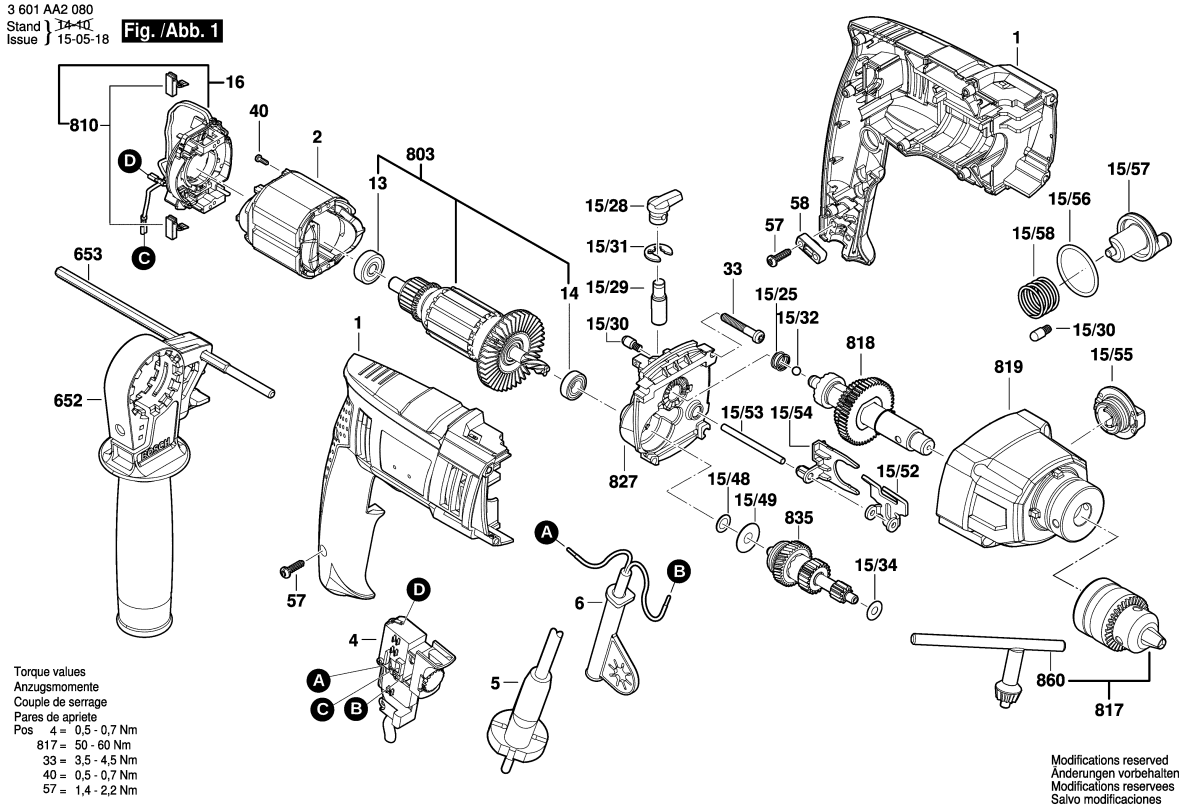

Torque values
Anzugsmomente
Couple de serrage
Pares de apriete
Pos 4 = 0,5 - 0,7 Nm
817 = 50 - 60 Nm
33 = 3,5 - 4,5 Nm
40 = 0,5 - 0,7 Nm
57 = 1,4 - 2,2 Nm

Modifications reserved
Änderungen vorbehalten
Modifications reservees
Salvo modificaciones

Observar por favor: Manutenções, alterações e controle de ferramentas eléctricas devem ser realizadas de forma competente.
Manter as diretivas de segurança de acordo com IEC, EN, VDE, AFNOR e outras diretivas vigentes de cada país.
Sob reserva de alterações técnicas e de preços. Os produtos e preços/grupos de preços são continuamente atualizados.

Estado: 12/10/2016

Pos	Un	N° de	Descrição	Observações/Anteces	GP	
1	1	2 609 101 797	CARCACA DO	.	00	S
2	1	2 604 220 698	ESTADOR	230-240V .	30	S
4	1	1 607 200 508	INTERRUPTOR	PRETO	19	S
5	1	2 604 460 283	CONDUTOR	I/BR 2,65m 2 x 1,0mm	24	S
6	1	2 600 707 060	BOCAL	Ø11,6-Ø12,5x84 MM .	13	S
13	1	1 900 905 020	ROLAMENTO DE	DIN 625 627-2Z/C3 .	20	S
14	1	1 900 905 021	ROLAMENTO DE	9x24x7 .	17	S
15/25	1	2 604 616 006	MOLA DE	.	11	S
15/28	1	2 609 100 939	BOTAO	.	10	S
15/29	1	2 609 111 330	ARVORE DE	.	18	S
15/30	2	2 600 590 006	PINO DE	.	11	S
15/31	1	2 916 080 912	ARRUELA DE	.	10	S
15/32	1	1 903 230 010	ESFERA	DIN 5401-5,5MM-III-ST	10	S
15/34	1	2 609 111 487	ARRUELA DE	.	10	S
15/48	1	2 600 101 047	ARRUELA DE	0,3 MM .	11	S
15/49	1	2 600 550 008	MOLA PRATO	.	11	S
15/52	1	2 609 111 907	CORREDICA DE	.	14	S
15/53	1	2 609 111 220	PERNO DE	.	11	S
15/54	1	2 609 101 436	PLACA DE	.	10	S
15/55	1	2 609 101 419	BOTAO GIRATORIO	.	10	S
15/56	1	2 600 206 025	O-Ring	.	10	S
15/57	1	2 609 111 893	GUIA DA	.	19	S
15/58	1	2 604 651 026	MOLA DOBRADICA	.	11	S
16	1	2 609 199 438	PLACA DE	.	27	S
33	4	2 609 111 383	PARAFUSO DE	.	10	S
40	2	2 910 611 002	PARAFUSO	DIN 7981-ST2,2x9,5-C	10	S
57	8	2 603 490 022	PARAFUSO	4x16 .	10	S
58	1	2 601 035 001	PROTETOR DE	.	11	S
652	1	2 609 199 430	EMPUNHADEIRA	.	23	S
653	1	2 603 001 009	LIMITADOR DE	.	17	S
803	1	2 609 199 451	CONJUNTO DE	230-240V .	36	S
810	1	1 617 000 525	JOGO ESCOVAS	.	23	S
817	1	1 608 571 080	MANDRIL	Ø1,5-13 MM .	33	S
818	1	2 609 199 446	EIXO DE	.	30	S
819	1	2 609 199 450	CAIXA DE	.	31	S
827	1	2 609 199 449	FLANGE DE	.	30	S
835	1	2 609 199 447	ENGRENAGEM	.	32	S
860	1	2 607 950 007	CHAVE DE	SG2 .	19	S

Pos	Un	N° de	Descrição	Observações/Anteces	GP	