0 601 186 078

Issue Stand } 01-05-30 **Fig.1/Abb.1**

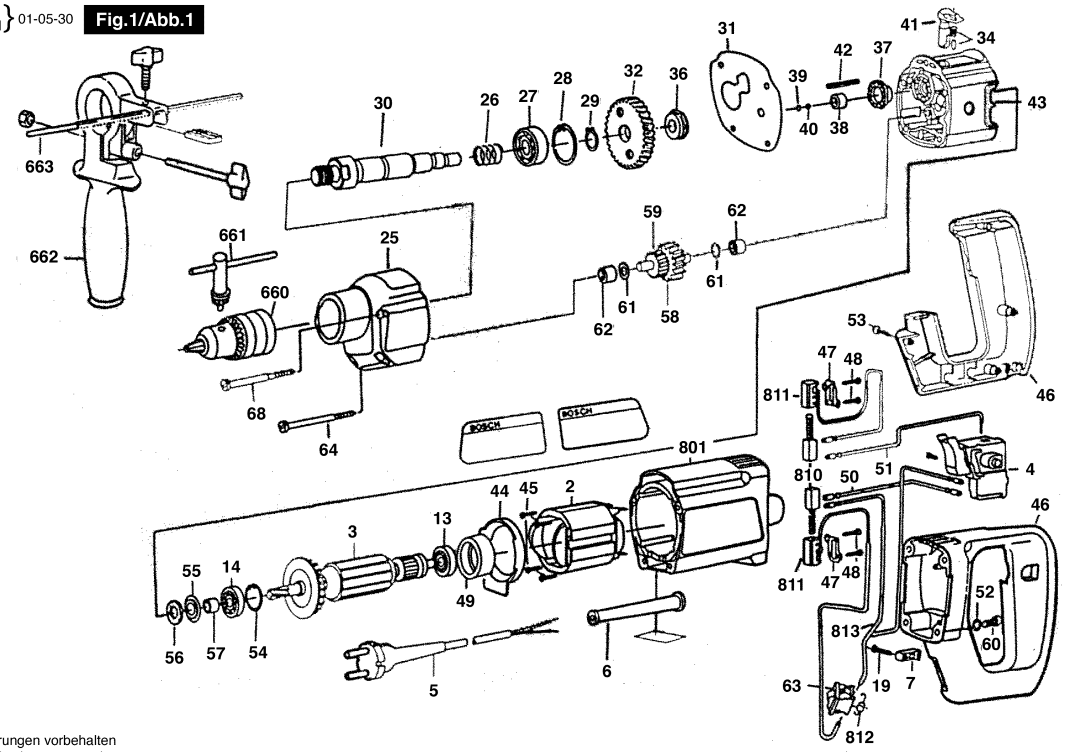

Änderungen vorbehalten
Modifications reserved
Modifications reservees
Salvo modificaciones

Observar por favor: Manutenções, alterações e controle de ferramentas eléctricas devem ser realizadas de forma competente. Manter as diretivas de segurança de acordo com IEC, EN, VDE, AFNOR e outras diretivas vigentes de cada país. Sob reserva de alterações técnicas e de preços. Os produtos e preços/grupos de preços são continuamente atualizados.

Estado: 23/01/2003

Pos	Un	N° de	Descrição	Observações/Anteces	GP	
2	1	9 618 086 543	SAPATA POLAR	127V .	00	S
3	1	9 618 086 545	INDUZIDO	127V .	00	S
4	1	9 618 086 703	CHAVE	.	18	S
5	1	9 618 089 003	CONDUTOR	.	26	S
6	1	2 600 707 060	BOCAL	Ø11,6-Ø12,5x84 MM .	13	S
7	1	2 601 035 001	PROTETOR DE	.	11	S
13	1	2 600 905 023	ROLAMENTO DE	.	21	S
14	1	2 600 905 021	ROLAMENTO DE	9x24x7 .	21	S
19	2	9 618 087 099	PARAFUSO	4x16 MM .	11	S
25	1	9 618 086 612	CAIXA DE	.	31	S
26	1	9 618 086 541	MOLA DE	.	10	S
27	1	1 900 905 162	ROLAMENTO DE	15x32x9 .	28	S
28	1	2 916 660 013	ANEL DE	DIN 472-32x1,2 MM .	12	S
29	1	2 916 650 006	ANEL DE	DIN 471-15x1-FSt .	11	S
30	1	9 618 086 539	EIXO DE	.	27	S
31	1	F 000 600 112	PLACA DE	.	10	S
32	1	F 000 635 250	PINHAO RETO	.	22	S
34	1	2 600 590 006	PINO DE	.	11	S
36	1	2 600 190 052	DISCO DE ENGATE	.	21	S
37	1	F 000 635 093	ARRUELA DE	.	00	S
38	1	2 600 917 003	LUVA DE AGULHAS	Ø8x8 MM .	14	S
39	2	2 600 000 012	ARRUELA	0,2 MM .	11	S
39	2	2 600 000 014	ARRUELA	0,5 MM .	11	S
40	1	1 903 230 010	ESFERA	DIN 5401-5,5MM-III-ST	10	S
41	1	F 000 600 280	BOTAO GIRATORIO	.	17	S
42	1	2 917 780 105	BUCHA DE	4x30 MM DIN 7346 .	10	S
43	1	F 000 635 453	FLANGE	.	00	S
44	1	2 601 328 033	DISCO DE	.	15	S
45	4	F 000 616 052	PARAFUSO FENDA	.	10	S
46	1	9 618 086 540	PUNHO OU CABO	.	00	S
47	1	2 601 015 047	PLACA DE	.	11	S
48	4	2 603 490 017	PARAFUSO	3x10 .	10	S
49	1	1 610 206 021	ANEL DE	.	11	S
50	1	9 618 083 899	CABO DE LIGACAO	.	12	S
51	1	2 604 448 005	CABO CONDUTOR	L=130 MM BRANCO	11	S
52	4	2 916 690 003	ANEL ELASTICO	DIN 128-A4-FST .	10	S
53	3	9 618 087 100	PARAFUSO	4x20 MM .	11	S
54	1	2 916 660 008	ANEL DE	DIN 472-24x1,2 MM .	11	S
55	1	2 600 500 002	ARRUELA	.	11	S
56	1	2 600 108 077	ANEL DE FELTRO	.	11	S

Pos	Un	N° de	Descrição	Observações/Anteces	GP	
57	1	2 600 400 008	LUVA DE ENCAIXE	.	11	S
58	1	F 000 635 252	PINHAO RETO	.	29	S
59	1	F 000 635 247	EIXO CASTELO	.	00	S
60	4	2 910 011 132	PARAFUSO CAB	DIN 84-AM4x25-5.8 .	10	S
61	2	2 600 100 607	ARRUELA DE	0,3 MM .	11	S
62	2	2 600 914 010	LUVA DE AGULHAS	Ø6 MM .	14	S
63	1	9 618 086 561	PORTA-ESCOVAS	.	00	S
64	2	2 603 435 013	PARAFUSO DE	65 MM .	11	S
68	2	2 603 435 034	PARAFUSO	.	11	S
660	1	F 000 632 031	MANDRIL PARA	.	32	S
661	1	1 607 950 039	CHAVE DE	.	00	T
662	1	F 000 633 014	PUNHO CABO	.	31	S
663	1	1 613 001 005	LIMITADOR DE	SW 6x210 MM .	00	A
801	1	9 618 086 558	CARCACA DO	.	32	S
810	1	9 618 088 985	ESCOVA DE	.	22	S
811	2	2 604 449 027	PORTA-ESCOVAS	.	11	S
812	2	9 618 086 548	DIODO DE SILICIO	.	00	S
813	1	9 618 086 549	CABO CONDUTOR	.	00	S