BOSCH
Power Tools

FURAD PARAF IMP BAT
GSB 18 V-LI 3 601 H67 1G0 | BO

SIS DVD 01/17

3 601 H67 100
Issue / Stand 14-09-17 **Fig./Abb. 1**

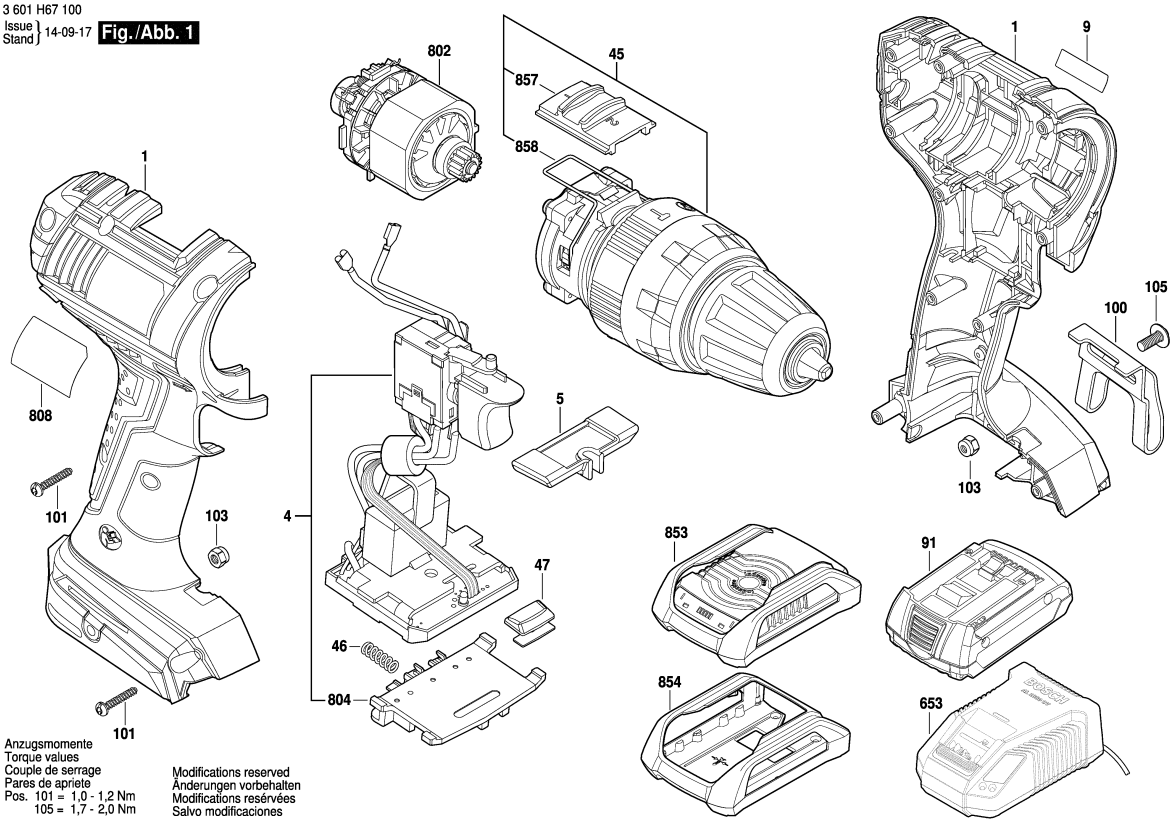

Observar por favor: Manutenções, alterações e controle de ferramentas eléctricas devem ser realizadas de forma competente. Manter as diretivas de segurança de acordo com IEC, EN, VDE, AFNOR e outras diretivas vigentes de cada país. Sob reserva de alterações técnicas e de preços. Os produtos e preços/grupos de preços são continuamente atualizados.

Estado: 26/08/2014

Pos	Un	N° de	Descrição	Observações/Anteces	GP	
1	1	2 609 100 856	CARCACA	.	32	S
4	1	1 607 233 444	MÓDULO	.	44	S
5	1	2 609 100 859	ALAVANCA	.	11	S
9	1	2 609 132 913	LETREIRO DA	GSB 18V-LI .	13	S
9	1	2 609 133 065	LETREIRO DA	GSB 18V-LIN .	13	S
9	1	2 609 136 398	LETREIRO DA	GSB 1800 .	00	S
45	1	2 609 199 295	CAIXA DE	.	42	S
46	1	1 609 280 477	MOLA DE	.	11	S
47	1	2 609 100 858	LENTE	.	11	S
91	1	2 607 336 169	BATERIA	18V, 1,3Ah, LI, MS .	46	S
91	1	2 607 336 235	BATERIA	BBS MR 18V, 3,0Ah, L	50	S
91	1	2 607 336 905	BATERIA	18V, 2,0Ah, LI BBS MF	48	S
91	1	2 607 336 721	BATERIA	BBS MR-L 18V 2,0Ah I	49	S
100	1	2 609 110 956	GANCHO DE	.	20	S
101	10	2 609 110 353	PARAFUSO	.	10	S
103	2	2 609 110 835	PORCA	.	11	S
105	1	2 609 110 834	PARAFUSO	.	11	S
653	1	2 607 225 715	CARREGADOR	ARG 230V/14,4-18V, 3	47	S
653	1	2 607 225 719	CARREGADOR	BR 220V/14,4-18V, 30	47	S
653	1	2 607 225 329	CARREGADOR DE	RC 115/10,8-18V, 30 M	47	S
653	1	2 607 225 717	CARREGADOR	BR 127V/14,4-18V, 30	47	S
653	1	2 607 225 427	CARREGADOR DE	AUS 240/10,8-18V, 1h	47	S
802	1	2 609 199 359	MOTOR	18V .	41	S
804	1	1 609 280 478	PORTA-CONTATOS	.	26	S
808	1	2 609 132 968	PLACA DE	.	13	S
853	1	2 607 225 847	CARREGADOR DE	GB, GAL1830, 18V .	00	S
854	1	6 082 710 639	QUADRO	.	22	S
857	1	2 609 100 897	CORREDICA	.	11	S
858	1	2 609 111 078	MOLA DE ACO	.	10	S

Pos	Un	N° de	Descrição	Observações/Anteces	GP	

Fornecimento de peças de reposição através dos centros de serviços para ferramentas eléctricas BOSCH . No caso de encomendas de peças de reposição, por favor informar o número de tipo de 10 algarismos da máquina.