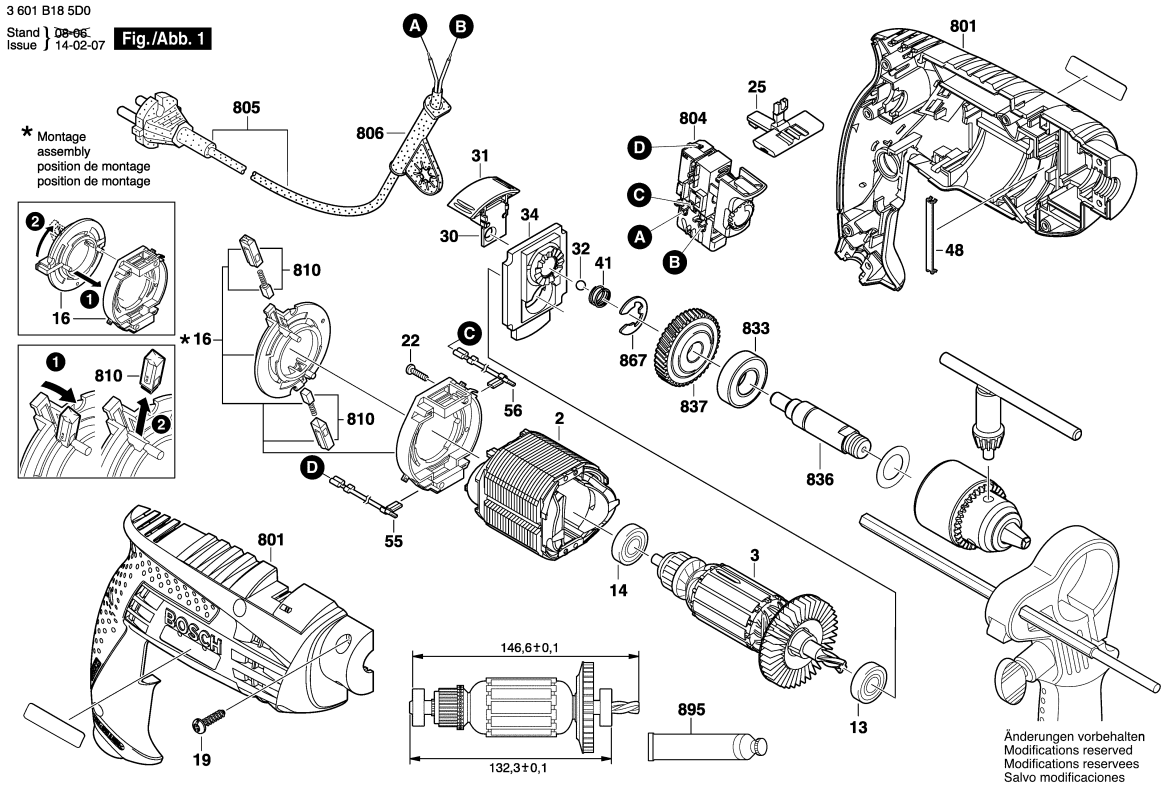

Observar por favor: Manutenções, alterações e controle de ferramentas eléctricas devem ser realizadas de forma competente.
Manter as diretivas de segurança de acordo com IEC, EN, VDE, AFNOR e outras diretivas vigentes de cada país.
Sob reserva de alterações técnicas e de preços. Os produtos e preços/grupos de preços são continuamente atualizados.

Estado: 13/07/2007

Pos	Un	N° de	Descrição	Observações/Anteces	GP	
2	1	F 000 607 056	ESTADOR	127V .	32	S
3	1	F 000 605 091	INDUZIDO	127V .	39	S
13	1	3 130 900 020	ROLAMENTO DE	8x22x7 608-2Z/C3 .	18	S
14	1	3 130 900 020	ROLAMENTO DE	8x22x7 608-2Z/C3 .	18	S
16	1	F 000 612 037	PORTA-ESCOVAS	.	24	S
19	7	9 618 087 099	PARAFUSO	4x16 MM .	11	S
22	2	2 910 611 002	PARAFUSO	DIN 7981-ST2,2x9,5-C	10	S
25	1	2 609 100 580	ALAVANCA	.	11	S
30	1	2 609 160 127	COMUTADOR	.	15	S
31	1	2 609 100 417	COMUTADOR	.	11	S
32	1	1 903 230 010	ESFERA	DIN 5401-5,5MM-III-ST	10	S
34	1	F 000 613 043	SUPORTE DE ACO	.	00	S
39	1	F 000 632 040	JOGO DE PECAS	.	00	S
41	1	2 604 616 006	MOLA DE	.	11	S
48	2	2 609 110 627	MOLA EM C	.	10	S
55	1	F 000 610 045	CABO DE LIGACAO	.	00	S
56	1	F 000 610 027	CABO DE LIGACAO	.	00	S
801	1	F 000 601 160	CARCACA DO	.	33	S
804	1	1 607 200 266	INTERRUPTOR	.	32	S
805	1	F 000 609 280	CONDUTOR	SAM 2,00m 2 x 1,00mr	24	S
806	1	2 600 707 059	BOCAL	Ø6,9 MM .	13	S
810	1	F 000 611 030	JOGO ESCOVAS	.	22	S
833	1	9 618 085 672	ROLAMENTO DE	.	23	S
836	1	2 609 110 449	EIXO DE	.	24	S
837	1	2 606 320 092	PINHAO RETO	.	23	S
839	1	F 000 632 031	MANDRIL PARA	.	32	S
867	1	2 916 080 014	ARRUELA DE	DIN 6799-12-FST .	10	S
895	1	3 605 430 003	TUBO DE GRAXA	Albida .	32	S

Pos	Un	N° de	Descrição	Observações/Anteces	GP	