0 601 247 812
Stand / Issue } 94-11-04 **Fig./Abb. 1**

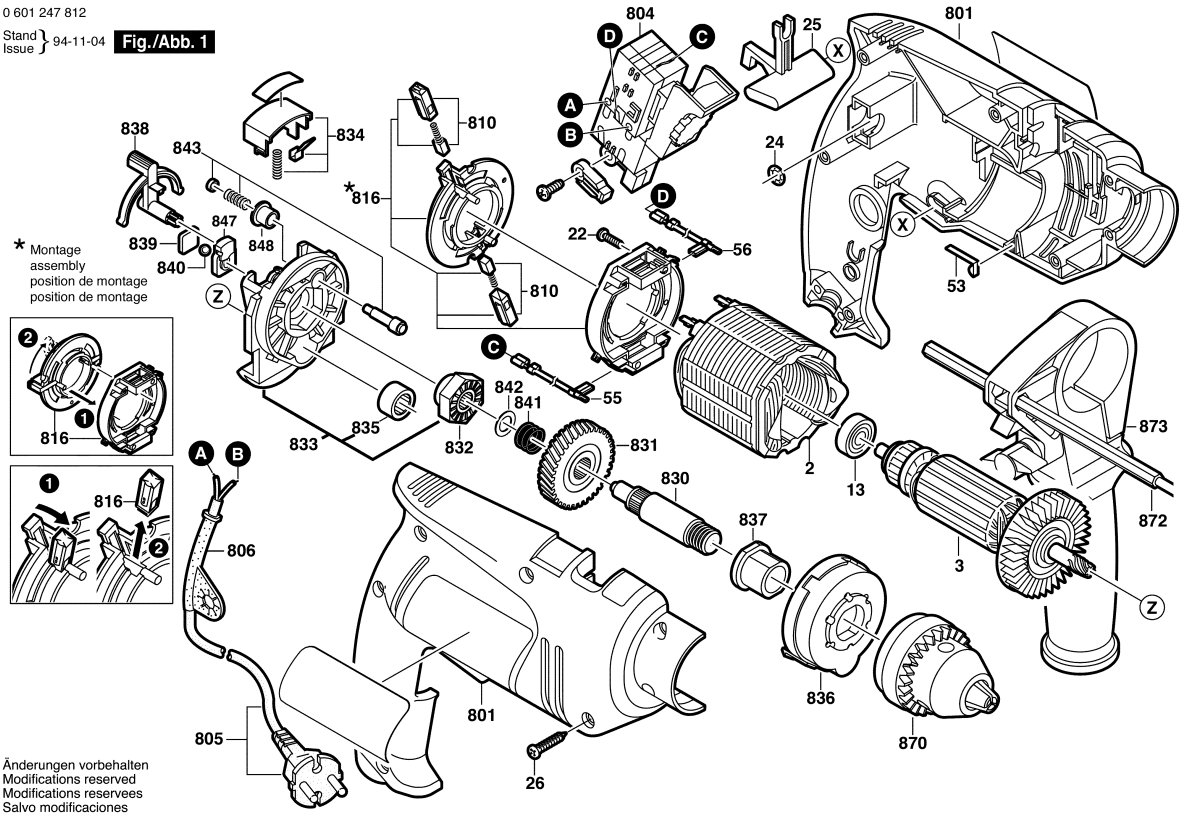

Observar por favor: Manutenções, alterações e controle de ferramentas eléctricas devem ser realizadas de forma competente.
Manter as diretivas de segurança de acordo com IEC, EN, VDE, AFNOR e outras diretivas vigentes de cada país.
Sob reserva de alterações técnicas e de preços. Os produtos e preços/grupos de preços são continuamente atualizados.

Estado: 02/11/2004

Pos	Un	N° de	Descrição	Observações/Anteces	GP	
2	1	F 000 607 027	ESTADOR	127V .	30	S
3	1	F 000 605 042	INDUZIDO COM	127V .	00	S
13	1	1 900 905 023	ROLAMENTO DE	DIN 625-607-2Z/C3 .	25	S
22	2	2 910 611 002	PARAFUSO	DIN 7981-ST2,2x9,5-C	10	S
24	1	1 900 210 000	O-Ring	5,0x1,5 MM .	11	S
25	1	F 000 608 027	COMUTADOR	.	10	S
26	7	9 618 087 099	PARAFUSO	4x16 MM .	11	S
53	1	2 601 329 043	MOLA HELICOIDAL	.	11	S
55	1	F 000 610 028	CABO DE LIGACAO	.	00	S
56	1	F 000 610 031	CABO DE LIGACAO	.	00	S
801	1	F 000 601 112	CARCACA DO	.	32	S
804	1	1 607 200 507	INTERRUPTOR	.	26	S
805	1	F 000 609 274	CONDUTOR	BR 2,00m 2 x 1,00mm	23	S
806	1	2 600 707 066	BOCAL	Ø6,2-Ø6,9x90 MM .	11	S
810	1	F 000 611 030	JOGO ESCOVAS	.	22	S
816	1	F 000 612 037	PORTA-ESCOVAS	.	24	S
830	1	F 000 619 018	EIXO DE	.	22	S
831	1	2 606 320 056	PINHAO RETO	.	22	S
832	1	F 000 614 005	DISCO DE ENGATE	.	00	S
833	1	F 000 613 028	CONJUNTO DE	.	00	S
834	1	2 603 231 040	BOTAO DE	PRETO	19	S
835	1	2 600 914 019	LUVA DE AGULHAS	.	17	S
836	1	2 605 808 080	TAMPA DE	.	12	S
837	1	2 600 301 052	BUCHA DE ACO	.	14	S
838	1	2 601 990 010	DISCO DE	PRETO	11	S
839	1	2 601 074 004	PLACA DE	.	11	S
840	1	1 903 230 009	ESFERA	DIN 5401-5 G28 .	10	S
841	1	2 604 616 006	MOLA DE	.	11	S
842	1	2 600 101 047	ARRUELA DE	0,3 MM .	11	S
843	1	F 000 616 051	CONJUNTO DE	.	00	S
847	1	2 608 040 120	ARMACAO DE	.	14	S
848	1	2 600 390 031	LUVA	.	11	S
870	1	2 608 572 110	MANDRIL	1/2" .	00	A
872	1	1 613 001 005	LIMITADOR DE	SW 6x210 MM .	00	A
873	1	F 000 633 033	EMPUNHADEIRA	.	00	A

Pos	Un	N° de	Descrição	Observações/Anteces	GP	