0 601 147 978
Stand ~~02-04~~
Issue 02-10-26

Fig./Abb. 1

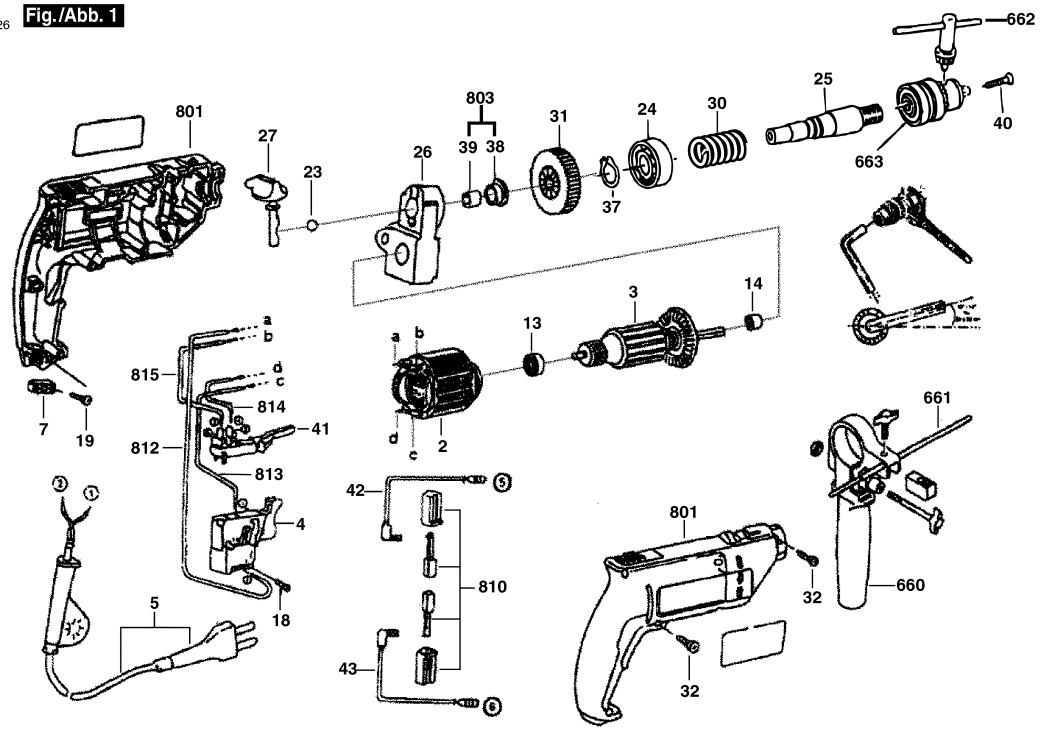

Änderungen vorbehalten
Modifications reserved
Modifications reservees
Salvo modificaciones

Observar por favor: Manutenções, alterações e controle de ferramentas eléctricas devem ser realizadas de forma competente.
Manter as diretivas de segurança de acordo com IEC, EN, VDE, AFNOR e outras diretivas vigentes de cada país.
Sob reserva de alterações técnicas e de preços. Os produtos e preços/grupos de preços são continuamente atualizados.

Estado: 23/01/2003

Pos	Un	N° de	Descrição	Observações/Anteces	GP	
2	1	F 000 607 014	ESTADOR	115-127V .	31	S
3	1	F 000 605 015	INDUZIDO	115-127V .	36	S
4	1	2 607 200 189	INTERRUPTOR	.	36	S
5	1	F 000 609 094	CONDUTOR	.	00	S
7	1	F 000 635 217	PROTETOR DE	.	10	S
13	1	3 130 900 020	ROLAMENTO DE	8x22x7 608-2Z/C3 .	18	S
14	1	2 600 917 003	LUVA DE AGULHAS	Ø8x8 MM .	14	S
18	2	2 603 410 001	PARAFUSO CAB	M3x6,5-4.8 .	11	S
19	2	9 618 087 099	PARAFUSO	4x16 MM .	11	S
23	1	1 903 230 009	ESFERA	DIN 5401-5 G28 .	10	S
24	1	1 900 905 121	ROLAMENTO DE	12x28x8 .	26	S
25	1	F 000 619 022	EIXO DE	.	29	S
26	1	F 000 600 995	MANCAL DO FUSO	.	00	S
27	1	F 000 600 146	TIRANTE DE	.	22	S
30	1	F 000 620 000	MOLA DE	.	00	S
31	1	2 606 320 054	PINHAO RETO	.	23	S
32	8	9 618 087 099	PARAFUSO	4x16 MM .	11	S
37	1	2 916 650 003	ANEL DE	DIN 471-12x1-FSt .	11	S
38	1	2 606 490 040	DISCO DE ENGATE	.	19	S
39	1	2 600 917 003	LUVA DE AGULHAS	Ø8x8 MM .	14	S
40	1	F 000 616 006	PARAF. CABECA	.	13	S
41	1	2 607 200 231	COMUTADOR	.	25	S
42	1	2 604 448 147	CABO DE LIGACAO	L=85 MM BRANCO	11	S
43	1	2 604 448 147	CABO DE LIGACAO	L=85 MM BRANCO	11	S
660	1	F 000 633 014	PUNHO CABO	.	31	S
661	1	F 000 635 207	LIMITADOR DE	SW 6x210 MM .	11	S
662	1	9 617 081 894	CHAVE DE	.	19	S
663	1	1 608 571 017	MANDRIL	.	32	S
801	1	F 000 601 076	CARCACA DO	.	29	S
803	1	2 606 490 056	ARRASTADOR	.	22	S
810	1	F 000 611 007	ESCOVA DE	.	22	S
812	1	9 618 087 197	CABO DE LIGACAO	.	10	S
813	1	F 000 635 121	CABO DE LIGACAO	L=124 MM BRANCO	00	S
814	1	9 618 089 206	CABO DE LIGACAO	.	10	S
815	1	9 618 089 208	CABO DE LIGACAO	.	10	S

Pos	Un	N° de	Descrição	Observações/Anteces	GP	