3 601 JA7 400
Stand / Issue } 10-01-25 **Fig./Abb. 1**

Anzugsmomente
Torque values
Couple de serrage
Pares de apriete
Pos 40 = 0,5 - 0,8 Nm
101 = 0,8 - 1,0 Nm
107 = 4,0 - 5,0 Nm

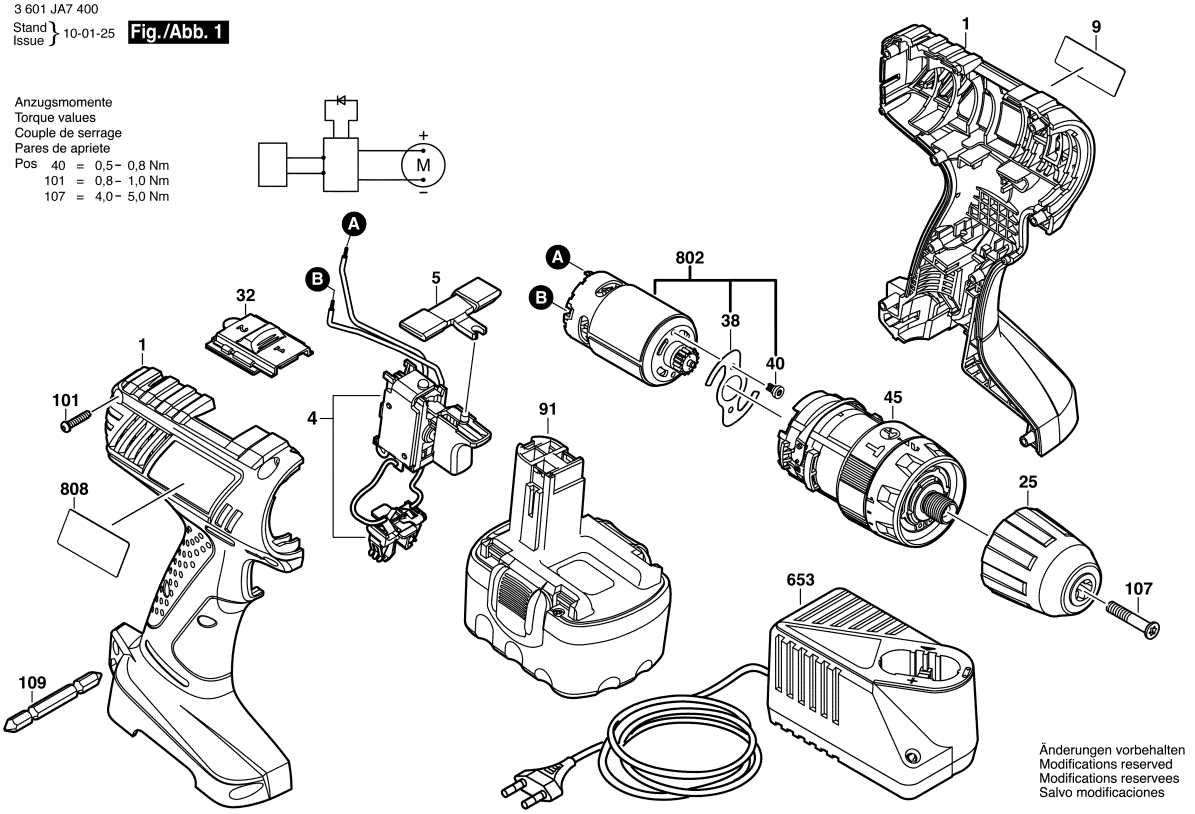

Observar por favor: Manutenções, alterações e controle de ferramentas eléctricas devem ser realizadas de forma competente.
Manter as diretivas de segurança de acordo com IEC, EN, VDE, AFNOR e outras diretivas vigentes de cada país.
Sob reserva de alterações técnicas e de preços. Os produtos e preços/grupos de preços são continuamente atualizados.

Estado: 22/01/2010

Pos	Un	N° de	Descrição	Observações/Anteces	GP	
1	1	2 609 100 844	CARCACA	.	31	S
4	1	2 607 202 069	INTERRUPTOR	.	31	S
5	1	2 609 100 837	COMUTADOR	.	10	S
9	1	2 609 132 763	LETREIRO DA	GSB 14,4-2 .	13	S
25	1	2 609 110 973	MANDRIL	.	40	S
32	1	2 609 199 251	CHAVE	.	18	S
38	1	2 609 110 801	ARRUELA DE	.	12	S
40	2	2 609 110 802	PARAFUSO	.	10	S
45	1	2 609 199 266	CAIXA DE	.	44	S
91	1	1 617 S00	BATERIA DE	14,4V, 1,5Ah, NiCd .	45	S
101	8	2 609 110 201	PARAFUSO DE	3x16 .	10	S
107	1	2 609 110 635	PARAFUSO DE	M 6x30 .	11	S
109	1	2 609 110 342	PONTA PARA	.	13	S
653	1	2 607 224 977	CARREGADOR DE	BR 127/7,2-14,4V, 1h .	42	S
802	1	2 609 199 393	GRUPO MOTOR ET	.	40	S
808	1	2 609 132 753	PLACA DE	.	13	S

Pos	Un	N° de	Descrição	Observações/Anteces	GP	