0 601 187 078
Stand / Issue } 01-01-23 **Fig./Abb. 1**

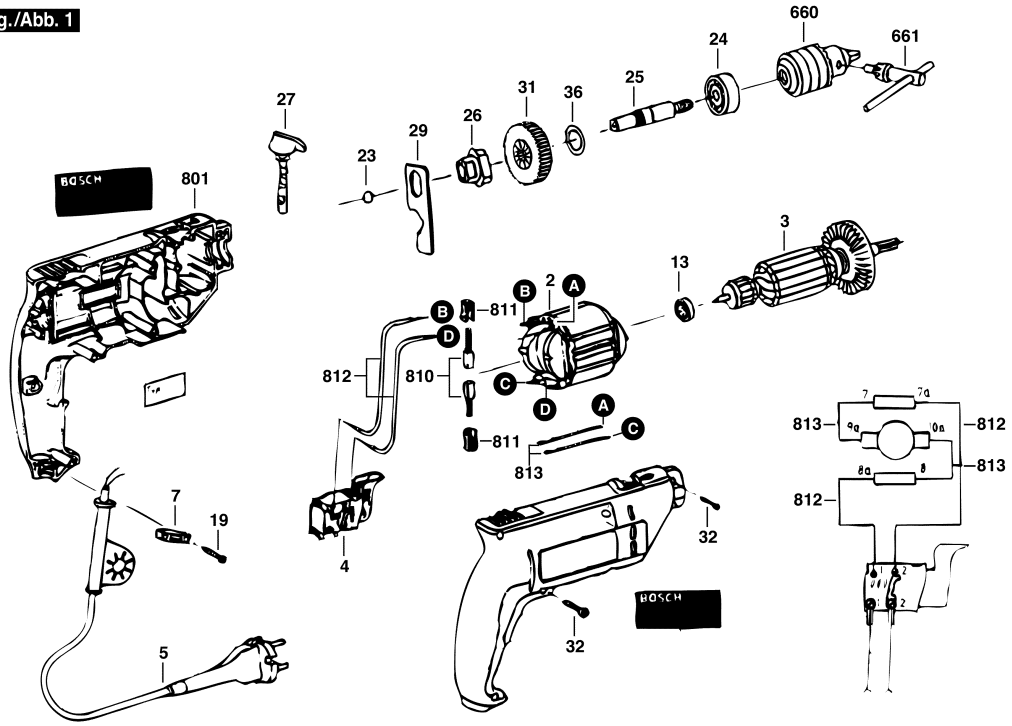

Änderungen vorbehalten
Modifications reserved
Modifications reservees
Salvo modificaciones

Observar por favor: Manutenções, alterações e controle de ferramentas eléctricas devem ser realizadas de forma competente. Manter as diretivas de segurança de acordo com IEC, EN, VDE, AFNOR e outras diretivas vigentes de cada país. Sob reserva de alterações técnicas e de preços. Os produtos e preços/grupos de preços são continuamente atualizados.

Estado: 22/01/2001

Pos	Un	N° de	Descrição	Observações/Anteces	GP	
2	1	9 618 087 095	SAPATA POLAR	127V .	31	S
3	1	9 618 086 702	INDUZIDO COM	127V .	00	S
4	1	9 618 086 703	CHAVE	.	18	S
5	1	9 618 087 136	CONDUTOR	.	00	S
7	1	2 601 035 001	PROTETOR DE	.	11	S
13	2	1 900 905 029	ROLAMENTO DE	8x22x7 .	27	S
19	2	9 618 087 099	PARAFUSO	4x16 MM .	11	S
23	1	9 618 083 800	ESFERA	.	11	S
24	1	9 618 081 609	ROLAMENTO DE	.	00	S
25	1	9 618 087 174	EIXO DE	3/8" .	22	S
26	1	9 618 087 166	ARRASTADOR	.	12	S
27	1	F 000 600 146	TIRANTE DE	.	22	S
29	1	9 618 087 096	CORREDICA	.	13	S
31	1	9 618 086 704	PINHAO RETO	.	20	S
32	7	9 618 087 099	PARAFUSO	4x16 MM .	11	S
36	1	9 618 086 802	ANEL	.	00	S
660	1	1 608 571 079	MANDRIL	Ø1,0-10 MM, 3/8" .	32	S
661	1	9 617 081 894	CHAVE DE	.	19	S
801	1	9 618 086 801	CARCACA	.	00	S
810	1	9 618 086 870	ESCOVA DE	.	20	S
811	2	9 618 086 695	PORTA-ESCOVAS	.	12	S
812	2	2 604 448 018	CABO DE LIGACAO	L=124 MM BRANCO	12	S
813	2	2 604 448 018	CABO DE LIGACAO	L=124 MM BRANCO	12	S

Pos	Un	N° de	Descrição	Observações/Anteces	GP	