**BOSCH**
Power Tools

**SERROTE DE SABRE SEM FIO**
GSA 18 V-LI 3 601 F4J 0D0 | BO

SIS DVD 01/17

3 601 F4J 000
Issue / Stand } 09-03-16 **Fig./Abb. 1**

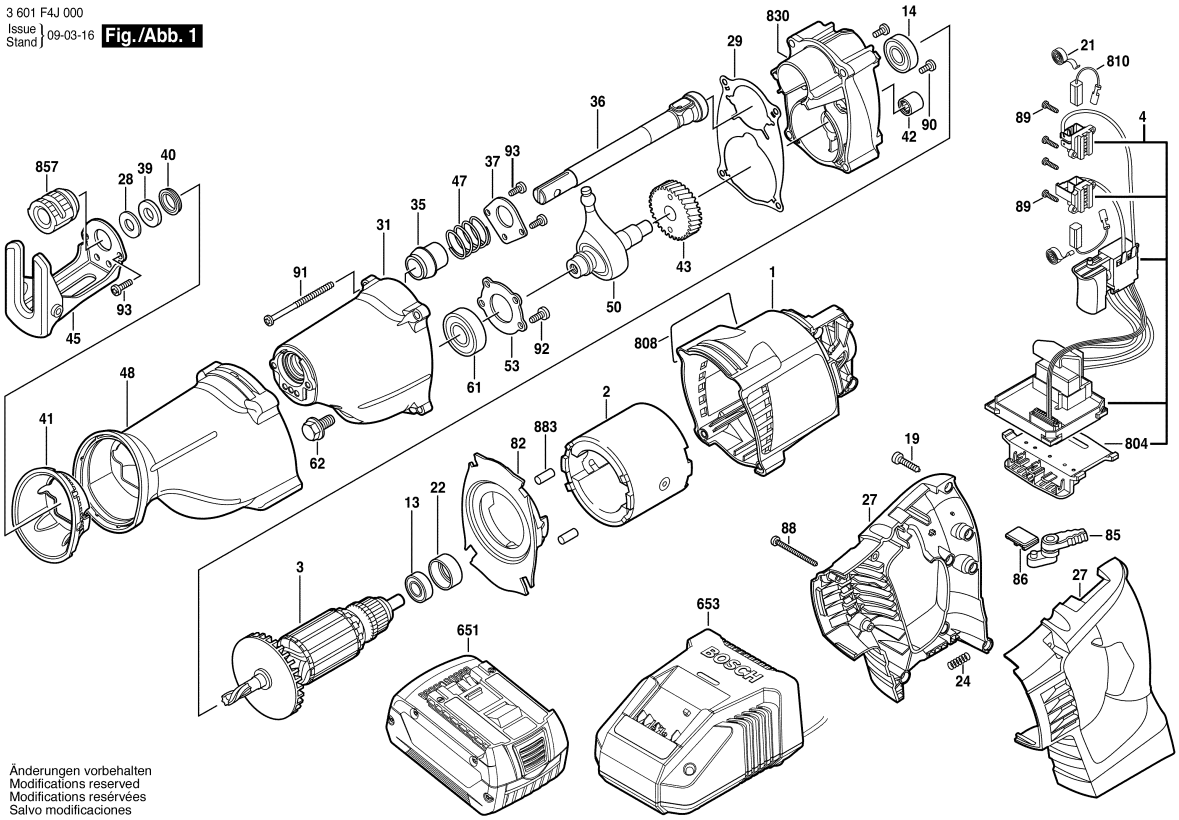


Änderungen vorbehalten
Modifications reserved
Modifications reservées
Salvo modificaciones

Observar por favor: Manutenções, alterações e controle de ferramentas eléctricas devem ser realizadas de forma competente. Manter as diretivas de segurança de acordo com IEC, EN, VDE, AFNOR e outras diretivas vigentes de cada país. Sob reserva de alterações técnicas e de preços. Os produtos e preços/grupos de preços são continuamente atualizados.

Estado: 16/07/2014

| Pos | Un | N° de | Descrição | Observações/Anteces | GP | |
|---|---|---|---|---|---|---|
| 1 | 1 | 2 610 957 458 | CARCACA DO | AZUL | 27 | S |
| 2 | 1 | 2 610 942 109 | CARCACA DE ACO | 14;4-24V . | 30 | S |
| 3 | 1 | 2 610 957 808 | INDUZIDO | 18V . | 39 | S |
| 4 | 1 | 1 607 233 336 | MÓDULO | . | 43 | S |
| 13 | 1 | 1 619 P01 511 | ROLAMENTO DE | . | 19 | S |
| 14 | 1 | 1 900 905 173 | ROLAMENTO DE | 6000-2RS DIN 625 . | 17 | S |
| 19 | 6 | 2 610 315 386 | PARAFUSO | ST3,9x19 . | 11 | S |
| 21 | 2 | 2 610 907 388 | MOLA ESPIRAL | . | 15 | S |
| 22 | 1 | 1 619 P01 127 | ANEL DE | . | 10 | S |
| 24 | 1 | 2 604 690 055 | MOLA DE | . | 10 | S |
| 27 | 1 | 2 610 956 663 | JOGO DE PUNHOS | AZUL | 27 | S |
| 28 | 1 | 2 610 908 804 | ARRUELA | . | 13 | S |
| 29 | 1 | 2 610 934 995 | VEDAÇÃO DE | . | 15 | S |
| 31 | 1 | 2 610 935 103 | CARCACA | . | 31 | S |
| 35 | 1 | 2 610 934 999 | BUCHA | . | 17 | S |
| 36 | 1 | 2 610 944 393 | GRUPO DE VEIOS | . | 36 | S |
| 37 | 1 | 2 610 935 431 | PLACA SUJEITORA | . | 12 | S |
| 39 | 1 | 2 610 030 004 | ANEL DE FELTRO | SP 14,0 . | 12 | S |
| 40 | 1 | 2 610 995 815 | ANILHA DE | . | 22 | S |
| 41 | 1 | 2 610 935 004 | ROSETA DE | . | 13 | S |
| 42 | 1 | 2 610 908 698 | CASQUILHO DE | . | 20 | S |
| 43 | 1 | 2 610 942 118 | ENGRENAGEM DE | . | 30 | S |
| 45 | 1 | 2 610 935 005 | PE-SUPORTE | . | 21 | S |
| 47 | 1 | 2 610 937 437 | MOLA DE | . | 12 | S |
| 48 | 1 | 2 610 935 008 | LUVA | . | 34 | S |
| 50 | 1 | 2 610 938 887 | DISCO OSCILANTE | . | 40 | S |
| 53 | 1 | 2 610 935 010 | CHAPA DE | . | 12 | S |
| 61 | 1 | 1 900 905 162 | ROLAMENTO DE | 15x32x9 . | 28 | S |
| 62 | 1 | 2 610 918 051 | PERNO | . | 11 | S |
| 82 | 1 | 2 610 935 014 | CHAPA DE DESVIO | . | 19 | S |
| 85 | 1 | 2 610 956 664 | SELETOR | . | 11 | S |
| 86 | 1 | 2 610 956 683 | PLACA | . | 10 | S |
| 88 | 2 | 1 619 P01 446 | PARAFUSO | . | 10 | S |
| 89 | 4 | 1 619 P06 252 | PARAFUSO | . | 11 | S |
| 90 | 2 | 1 603 435 068 | PARAFUSO | DIN 7500, M4x10, SR1 | 11 | S |
| 91 | 4 | 1 619 P01 932 | PARAFUSO | PRETO | 10 | S |
| 92 | 4 | 1 619 P01 447 | PARAFUSO | . | 10 | S |
| 93 | 7 | 1 619 P01 931 | PARAFUSO | PRETO | 10 | S |
| 651 | 1 | 2 607 336 091 | BATERIA | 18V, 2,6Ah, LI, MS . | 49 | S |
| 653 | 1 | 2 607 225 719 | CARREGADOR | BR 220V/14,4-18V, 30 | 47 | S |

| Pos | Un | N° de | Descrição | Observações/Anteces | GP | |
|---|---|---|---|---|---|---|
| 653 | 1 | 2 607 225 717 | CARREGADOR | BR 127V/14,4-18V, 30 | 47 | S |
| 653 | 1 | 2 607 225 715 | CARREGADOR | ARG 230V/14,4-18V, 3 | 47 | S |
| 653 | 1 | 2 607 225 329 | CARREGADOR DE | RC 115/10,8-18V, 30 M | 47 | S |
| 804 | 1 | 1 609 280 478 | PORTA-CONTATOS | . | 26 | S |
| 808 | 1 | 1 619 P11 850 | PLACA DE | . | 00 | S |
| 810 | 1 | 2 610 943 623 | JOGO ESCOVAS | . | 24 | S |
| 830 | 1 | 2 610 945 335 | PLACA DE | . | 34 | S |
| 857 | 1 | 2 610 920 684 | PORTA-FERRAMEN | . | 34 | S |
| 883 | 2 | 3 602 391 503 | CALÇO DE | . | 12 | S |

Fornecimento de peças de reposição através dos centros de serviços para ferramentas eléctricas BOSCH . No caso de encomendas de peças de reposição, por favor informar o número de tipo de 10 algarismos da máquina.