BOSCH
Power Tools

SERROTE DE SABRE SEM FIO
GSA 12 V-LI 3 601 F4L 9E0 | BO

SIS DVD 01/17

3 601 F4L 981
Issue / Stand 16-05-18 **Fig./Abb. 1**

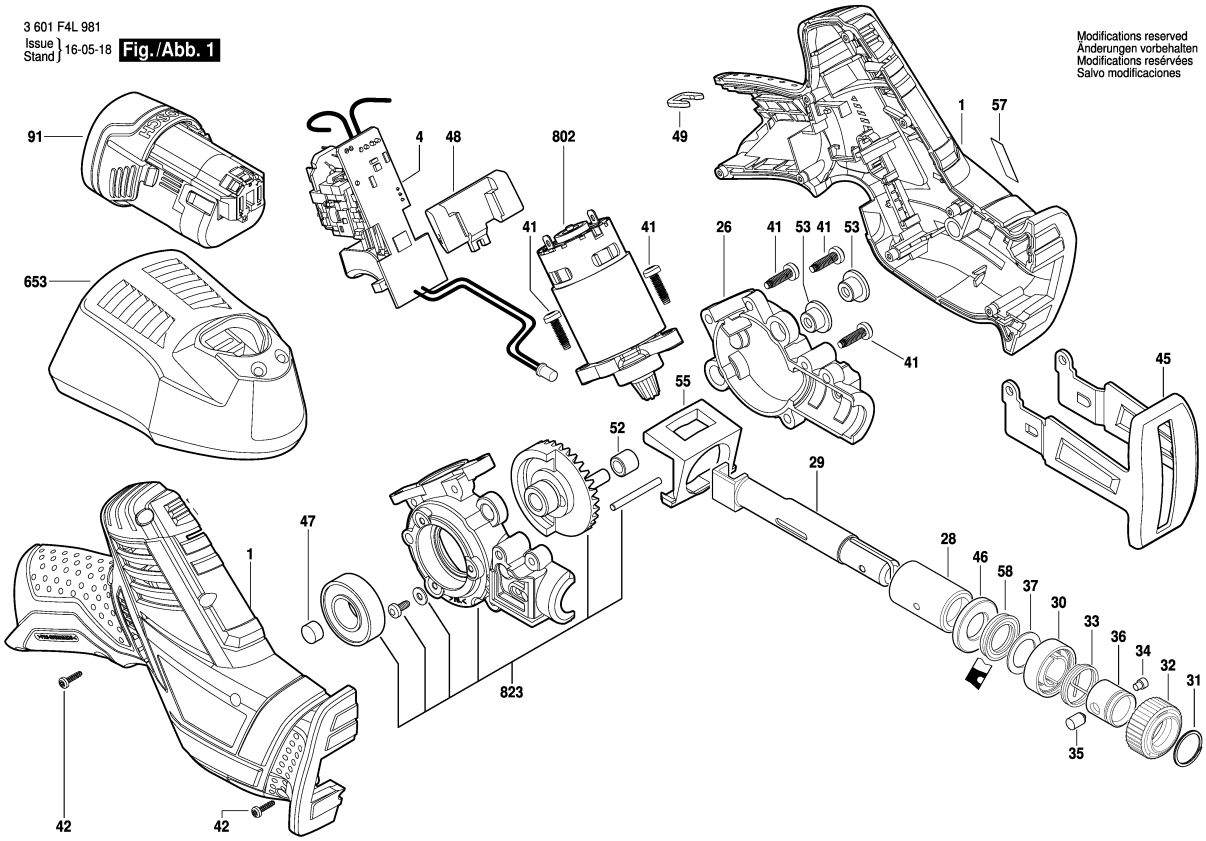

Modifications reserved
Änderungen vorbehalten
Modifications reservées
Salvo modificaciones

Observar por favor: Manutenções, alterações e controle de ferramentas eléctricas devem ser realizadas de forma competente. Manter as diretivas de segurança de acordo com IEC, EN, VDE, AFNOR e outras diretivas vigentes de cada país. Sob reserva de alterações técnicas e de preços. Os produtos e preços/grupos de preços são continuamente atualizados.

Estado: 19/05/2016

Pos	Un	N° de	Descrição	Observações/Anteces	GP	
1	1	1 619 P08 600	CARCACA	.	28	S
4	1	1 619 P08 618	MÓDULO	.	41	S
26	1	1 619 P08 606	TAMPA DE	.	25	S
28	1	1 619 P13 475	BUCHA	.	20	S
29	1	1 619 P08 610	PORCA	.	29	S
30	1	1 619 P08 611	CAPSULA DA MOLA	.	11	S
31	1	1 619 P08 612	Anel de retenção	.	11	S
32	1	1 619 P08 613	ANEL DE APERTO	.	22	S
33	1	1 619 P08 614	MOLA DE TORÇÃO	.	10	S
34	1	1 619 P08 615	PINO DE FIXACAO	.	13	S
35	1	1 619 P08 603	PINO DE ENGATE	.	13	S
36	1	1 619 P08 616	BUCHA DE ACO	.	19	S
37	1	2 610 908 804	ARRUELA	.	13	S
41	8	1 619 P08 621	PARAFUSO	.	10	S
42	9	1 619 P08 622	PARAFUSO PARA	.	10	S
45	1	1 619 P08 625	PE-SUPORTE	.	28	S
46	1	2 610 947 537	ANEL DE FELTRO	.	10	S
47	1	1 619 P08 627	FELTRO DE	.	10	S
48	1	1 619 P08 628	ALALANCA DE	.	11	S
49	1	1 619 P08 646	Clipe	.	10	S
52	1	1 619 P08 617	BUCHA	.	13	S
53	2	1 619 P08 626	PARACHOQUE DE	.	10	S
55	1	1 619 P08 645	COBERTA	.	13	S
57	1	1 619 P08 630	ETIQUETA	.	13	S
58	1	1 619 P12 117	ANILHA RETENCAO	.	10	S
91	1	1 607 A35 040	PACOTE DE	12V, 2,0Ah, LI .	41	S
653	1	2 607 225 141	CARREGADOR DE	SAM 115/10,8V, 30 MI	40	S
653	1	2 607 225 179	CARREGADOR DE	BR 220/10,8V .	40	S
653	1	2 607 225 711	CARREGADOR DE	ARG 220/10,8V .	40	S
653	1	2 607 225 713	CARREGADOR DE	BR 127/10,8V .	40	S
802	1	1 619 P08 652	MOTOR	10,8V .	36	S
823	1	1 619 P08 651	CARCACA	.	32	S

Pos	Un	N° de	Descrição	Observações/Anteces	GP	

Fornecimento de peças de reposição através dos centros de serviços para ferramentas eléctricas BOSCH . No caso de encomendas de peças de reposição, por favor informar o número de tipo de 10 algarismos da máquina.