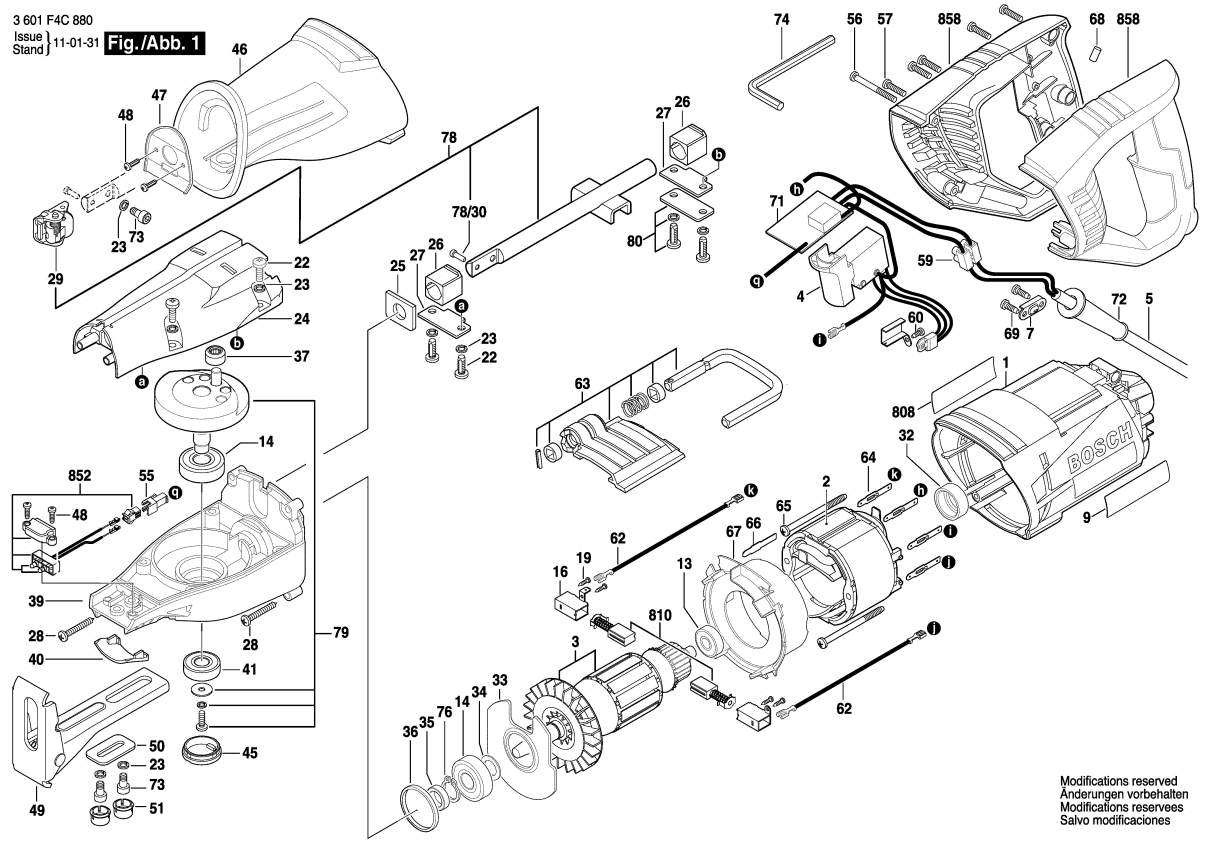

Observar por favor: Manutenções, alterações e controle de ferramentas eléctricas devem ser realizadas de forma competente. Manter as diretivas de segurança de acordo com IEC, EN, VDE, AFNOR e outras diretivas vigentes de cada país. Sob reserva de alterações técnicas e de preços. Os produtos e preços/grupos de preços são continuamente atualizados.

Estado: 06/04/2011

Pos	Un	N° de	Descrição	Observações/Anteces	GP	
1	1	2 610 956 877	CAIXA DE	.	29	S
2	1	2 610 956 919	ESTATOR	230V .	32	S
3	1	2 610 956 920	Rotor	230V .	36	S
4	1	1 619 PA1 691	CHAVE	.	00	S
5	1	2 610 957 197	CONDUTOR	.	27	S
7	1	2 610 956 868	PROTETOR DE	.	10	S
9	1	1 619 P05 667	LETREIRO DA	GSA 1100 E .	13	S
13	1	2 610 956 882	ROLAMENTO DE	.	18	S
14	2	2 610 956 893	ROLAMENTO DE	.	21	S
16	2	2 610 956 874	PORTA-ESCOVAS	.	13	S
19	4	2 610 956 902	PARAFUSO	.	10	S
22	6	2 610 956 894	PARAFUSO A	.	11	S
23	9	1 619 P04 820	ARRUELA DE	.	10	S
24	1	2 610 956 897	TAMPA DE	.	24	S
25	1	1 619 P04 821	FELTRO DE	.	11	S
26	2	2 610 956 896	BUCHA	.	19	S
27	2	2 610 956 895	PLACA DE	.	13	S
28	4	2 610 956 899	PARAFUSO	.	11	S
29	1	1 619 PA4 168	MESA DE APOIO	.	27	S
32	1	2 610 956 881	SUPORTE DO	.	11	S
33	1	2 610 956 887	PLACA DE	.	19	S
34	1	2 610 956 884	ARRUELA	.	10	S
35	1	2 610 956 886	BUCHA DE	.	11	S
36	1	2 610 956 885	ANEL DE	.	11	S
37	1	1 619 P04 823	ROLAMENTO DE	.	22	S
39	1	2 610 956 890	TAMPA DE	.	31	S
40	1	1 619 P04 824	PLACA DE APOIO	.	14	S
41	1	2 610 956 889	ROLAMENTO DE	.	20	S
45	1	2 610 956 888	COBERTURA	.	11	S
46	1	2 610 956 901	LUVA	.	29	S
47	1	1 619 P04 826	PLACA DE	.	12	S
48	4	1 619 P04 827	PARAFUSO A	.	10	S
49	1	2 610 956 898	PE-SUPORTE	.	24	S
50	1	1 619 P04 828	BRACADEIRA DE	.	13	S
51	2	2 610 956 900	COBERTURA	.	12	S
55	1	1 619 P04 831	LUVA DE ENCAIXE	.	11	S
56	2	2 610 956 864	PARAFUSO	.	12	S
57	5	2 610 956 865	PARAFUSO	.	12	S
59	1	2 610 956 870	BORNE EM SERIE	.	13	S
60	1	2 610 956 869	PARAFUSO	.	10	S

Pos	Un	N° de	Descrição	Observações/Anteces	GP	
62	2	1 619 P04 840	Cabo de ligação	.	15	S
63	1	2 610 956 907	GANCHO	.	24	S
64	4	2 610 956 878	BORNE	.	12	S
65	2	1 619 P04 833	PARAFUSO	.	12	S
66	1	1 619 P04 834	TERMINAL PLANO	.	11	S
67	1	2 610 956 880	ANEL DE GUIA DE	.	15	S
68	1	1 619 P04 835	BORRACHA	.	10	S
69	2	2 610 956 867	PARAFUSO	.	10	S
71	1	2 610 956 916	CIRCUITO	.	19	S
72	1	2 610 956 866	BOCAL DE CABOS	.	12	S
73	3	1 619 P05 408	PARAF CABEÇA	.	12	S
74	1	1 619 P05 422	CHAVE TUBULAR	.	19	S
76	1	1 619 P03 340	GANCHO DE	.	10	S
78	1	1 619 PA0 471	GRUPO DE VEIOS	.	31	S
78/30	1	1 619 P04 839	PINO DE GUIA	.	10	S
79	1	1 619 PA0 474	RODA CONICA	.	35	S
80	1	1 619 PA0 475	PLACA	.	16	S
808	1	2 610 957 198	PLACA DE	.	00	S
810	1	2 610 956 917	JOGO ESCOVAS	.	17	S
852	1	1 619 P04 837	CIRCUITO	.	22	S
858	1	1 619 P05 669	JOGO DE PUNHOS	.	29	S