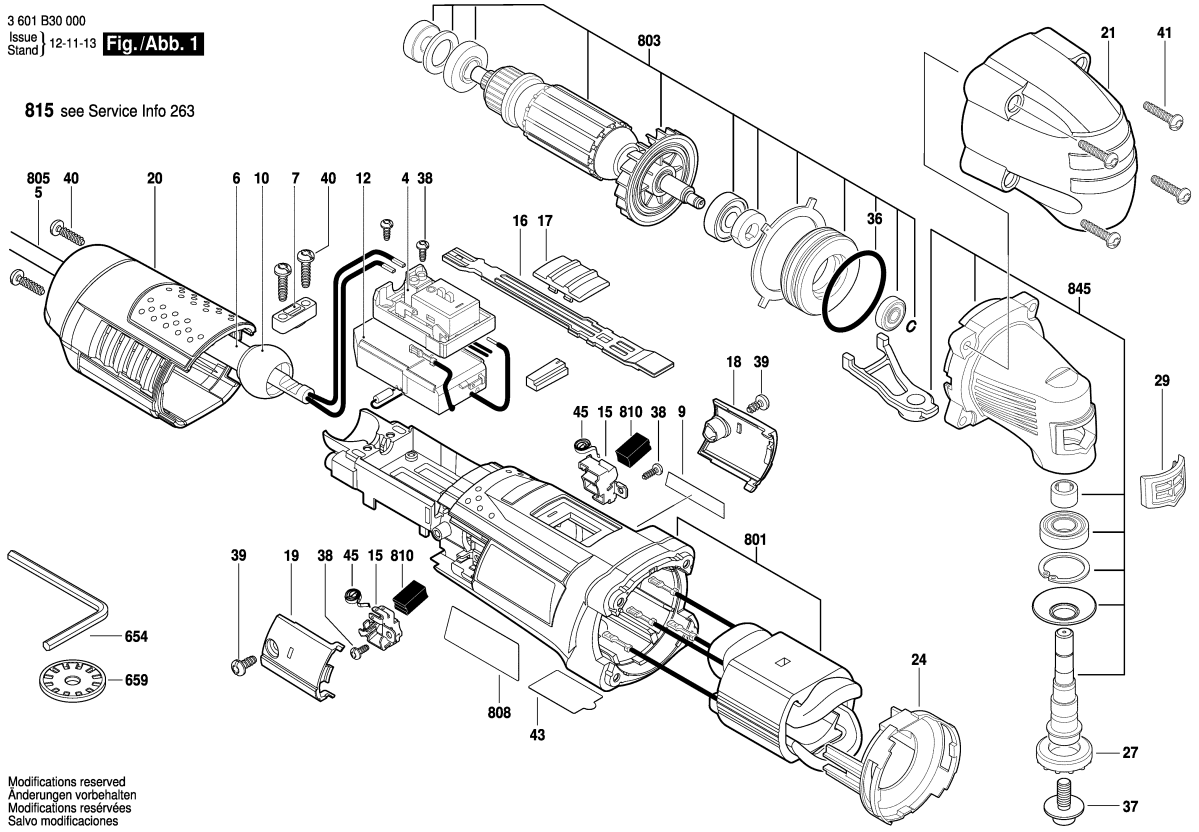

Observar por favor: Manutenções, alterações e controle de ferramentas eléctricas devem ser realizadas de forma competente.
Manter as diretivas de segurança de acordo com IEC, EN, VDE, AFNOR e outras diretivas vigentes de cada país.
Sob reserva de alterações técnicas e de preços. Os produtos e preços/grupos de preços são continuamente atualizados.

Estado: 15/04/2015

Pos	Un	N° de	Descrição	Observações/Anteces	GP	
4	1	2 609 125 028	MÓDULO	.	28	S
5	1	2 604 460 281	CONDUTOR	I / BR 2,65m 2 x 1,0mr	28	S
6	1	2 600 703 013	BOCAL	Ø7,6-Ø8,2x95 MM .	13	S
7	1	2 601 035 001	PROTETOR DE	.	11	S
9	1	2 609 132 899	LETREIRO DA	GOP 250 CE .	13	S
10	1	2 609 100 929	ARTICULACAO	.	11	S
12	1	1 607 233 438	REGULADOR DE	.	38	S
15	2	1 619 P09 249	PORTA-ESCOVAS	.	13	S
16	1	2 609 100 914	CORREDICA	.	10	S
17	1	2 609 100 915	INTERRUPTOR	.	14	S
18	1	2 609 100 911	TAMPA	.	12	S
19	1	2 609 100 912	TAMPA	.	11	S
20	1	2 609 100 909	Carcaça da tampa	.	24	S
21	1	2 609 100 910	TAMPA	.	21	S
24	1	2 609 100 928	ANEL DE GUIA DE	.	16	S
27	1	2 609 110 769	PORTA-FERRAMEN	.	21	S
29	1	2 609 170 083	COIFA DE	.	10	S
36	1	2 600 210 026	O-Ring	35,0x2,0 MM .	12	S
37	1	2 609 110 797	PARAFUSO	.	14	S
38	4	2 603 490 016	PARAFUSO	3x8 .	11	S
39	2	2 603 490 020	PARAFUSO	4x8 .	10	S
40	4	2 603 490 022	PARAFUSO	4x16 .	10	S
41	4	2 603 490 024	PARAFUSO	4x25 .	11	S
43	1	2 609 132 973	ROTULO	.	10	S
45	2	1 619 P02 809	MOLA ESPIRAL	.	10	S
654	1	2 609 110 831	CHAVE	.	15	S
659	1	2 609 110 788	ADAPTADOR	.	24	S
801	1	2 609 199 346	MÓDULO CARCAÇA	.	37	S
803	1	2 609 199 345	CONJUNTO DE	.	40	S
808	1	2 609 133 123	PLACA DE	.	13	S
810	1	1 619 P02 870	JOGO ESCOVAS	.	20	S
810	1	1 607 000 489	JOGO ESCOVAS	10 x 1 619 P02 870 .	38	S
815	1	2 609 199 424	TAMPA	.	22	S
845	1	2 609 199 335	CAIXA DE	.	39	S

Pos	Un	N° de	Descrição	Observações/Anteces	GP	