3 601 H58 000
Issue / Stand 09-10-14 **Fig./Abb. 1**

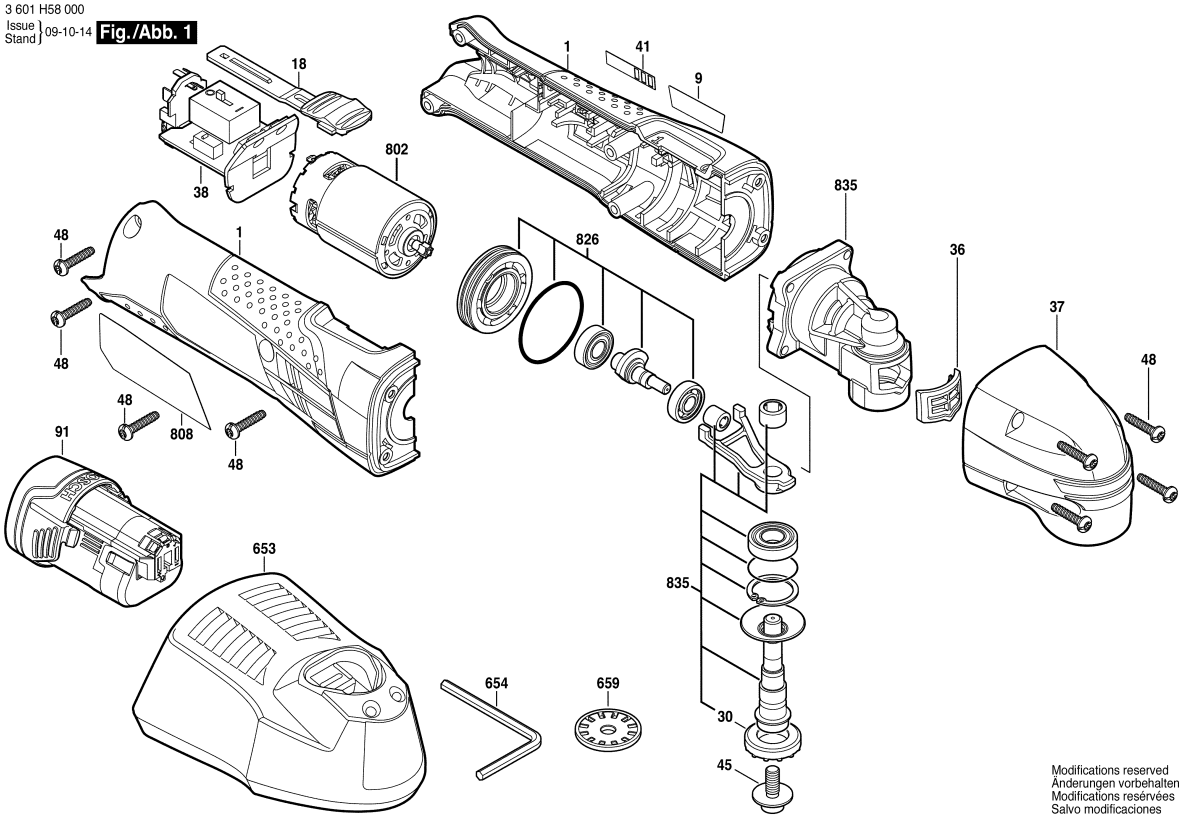

Observar por favor: Manutenções, alterações e controle de ferramentas eléctricas devem ser realizadas de forma competente. Manter as diretivas de segurança de acordo com IEC, EN, VDE, AFNOR e outras diretivas vigentes de cada país. Sob reserva de alterações técnicas e de preços. Os produtos e preços/grupos de preços são continuamente atualizados.

Estado: 30/09/2016

Pos	Un	N° de	Descrição	Observações/Anteces	GP	
1	1	2 609 100 649	CARCACA	AZUL	30	S
9	1	2 609 131 681	LETREIRO DA	GOP 10,9V-LI .	13	S
18	1	2 609 100 650	CORREDICA	.	12	S
30	1	2 609 110 769	PORTA-FERRAMEN	.	21	S
36	1	2 609 170 083	COIFA DE	.	10	S
37	1	2 609 100 651	TAMPA	.	21	S
38	1	1 607 233 423	MÓDULO	.	44	S
41	1	2 609 131 677	ROTULO	.	13	S
45	1	2 609 110 797	PARAFUSO	.	14	S
48	8	2 603 490 023	PARAFUSO	4x20 .	10	S
91	1	1 617 S00	PACOTE DE	10,8V, 1,5Ah, LI .	43	S
91	1	2 607 337 223	PACOTE DE	10.8V 2,5Ah .	45	S
653	1	2 607 225 521	CARREGADOR DE	RC 115/3,6-10,8V, 1h .	38	S
654	1	2 609 110 831	CHAVE	.	15	S
659	1	2 609 110 788	ADAPTADOR	.	24	S
802	1	2 609 199 180	MOTOR	.	36	S
808	1	2 609 131 821	PLACA DE	.	13	S
826	1	2 609 199 185	FLANGE DE	.	36	S
835	1	2 609 199 186	UNIDADE	.	39	S

Pos	Un	N° de	Descrição	Observações/Anteces	GP	