3 601 E73 214
Stand / Issue } 04-09-07 **Abb./Fig. 1**

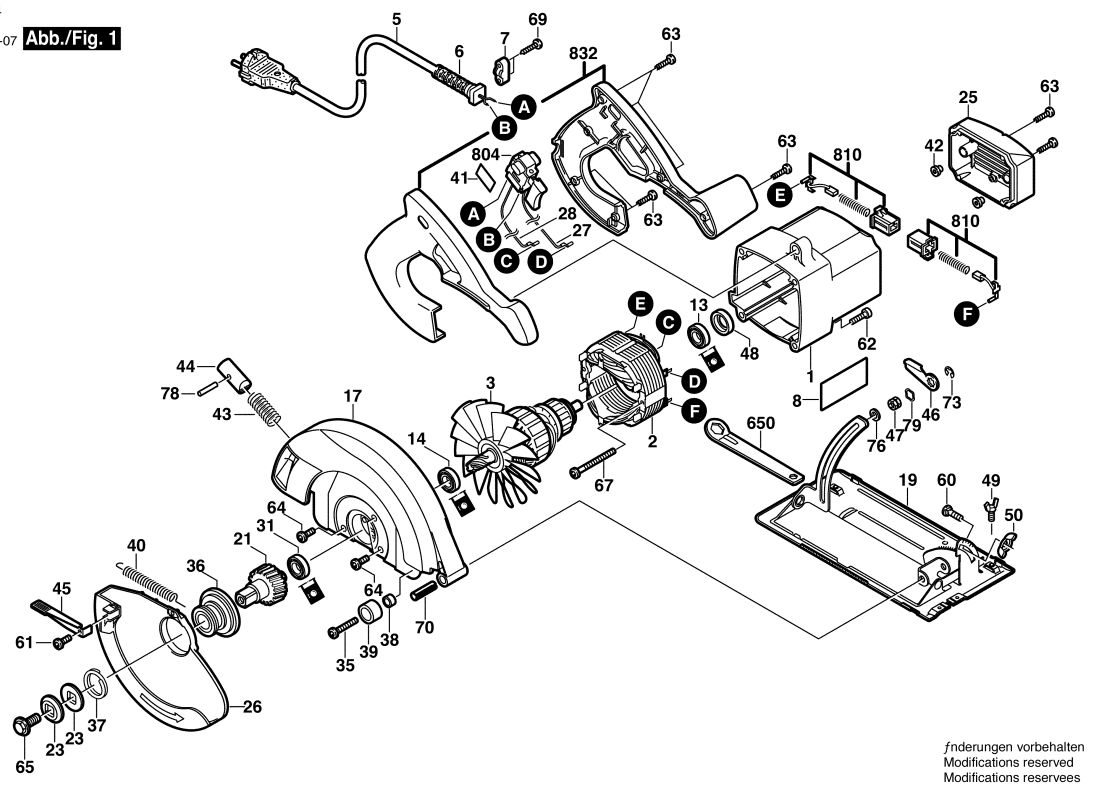

Änderungen vorbehalten
Modifications reserved
Modifications reservees
Salvo modificaciones

Observar por favor: Manutenções, alterações e controle de ferramentas eléctricas devem ser realizadas de forma competente.
Manter as diretivas de segurança de acordo com IEC, EN, VDE, AFNOR e outras diretivas vigentes de cada país.
Sob reserva de alterações técnicas e de preços. Os produtos e preços/grupos de preços são continuamente atualizados.

Estado: 01/12/2003

Pos	Un	N° de	Descrição	Observações/Anteces	GP	
1	1	2 610 903 196	CARCACA DO	.	30	S
2	1	2 610 341 382	ESTADOR	230-240V .	33	S
3	1	2 610 908 382	INDUZIDO	220V .	43	S
5	1	2 610 921 775	CONDUTOR	.	26	S
6	1	2 610 360 176	BOCAL	.	11	S
7	1	2 610 364 033	PROTETOR DE	.	13	S
8	1	2 610 921 949	PLACA DE	.	00	S
13	1	2 610 017 348	ROLAMENTO DE	.	23	S
14	1	2 610 350 311	ROLAMENTO DE	.	24	S
17	1	2 610 903 180	COBERTA	.	33	S
19	1	2 610 904 202	PLACA DE BASE	.	33	S
21	1	2 610 902 896	EIXO DA	.	33	S
23	2	2 610 341 361	DISCO DE APOIO	.	14	S
25	1	2 610 341 255	COIFA DE	.	15	S
26	1	2 610 996 616	PECA	.	00	S
27	1	2 610 341 377	CABO DE	385 MM .	13	S
28	1	2 610 341 378	CABO DE	270 MM .	13	S
31	1	1 619 P01 511	ROLAMENTO DE	.	19	S
35	1	2 610 347 100	PARAFUSO	.	12	S
36	1	1 619 X01 554	PLACA DE	.	24	S
37	1	2 610 341 359	ANEL DE	.	12	S
38	1	2 610 341 366	PECA DE	.	14	S
39	1	2 610 341 394	BATENTE	.	12	S
40	1	2 610 347 486	MOLA DE TRACAO	.	14	S
41	1	2 610 347 892	DISTANCIADOR	.	15	S
42	2	2 610 350 655	AMORTECEDOR DE	.	11	S
43	1	2 610 350 667	MOLA	.	12	S
44	1	2 610 351 295	PINO DE	.	22	S
45	1	2 610 351 898	ALAVANCA	.	22	S
46	1	2 610 901 987	ALAVANCA	.	13	S
47	1	2 610 901 988	PORCA REDONDA	.	11	S
48	1	1 619 P01 127	ANEL DE	.	10	S
49	1	2 610 018 222	PARAFUSO	.	13	S
50	1	2 610 029 562	PORCA	.	12	S
60	1	2 610 017 262	PARAF. CABECA	.	12	S
61	1	2 610 328 924	PARAFUSO	.	14	S
62	4	2 610 341 335	PARAFUSO	.	12	S
63	8	1 619 P01 505	PARAFUSO	.	10	S
64	6	1 619 X01 786	PARAFUSO DE	.	10	S
65	1	1 619 X00 935	PARAFUSO	.	10	S

Pos	Un	N° de	Descrição	Observações/Anteces	GP	
67	2	2 610 931 997	PARAFUSO	.	13	S
69	2	2 610 990 024	PARAFUSO	.	12	S
70	1	2 610 341 332	PINO ELASTICO	.	12	S
73	1	2 610 341 354	ANEL DE	.	12	S
76	1	1 619 P01 535	ARRUELA DE ACO	.	11	S
78	1	2 610 020 656	BUCHA DE	.	12	S
79	1	2 610 069 183	ARRUELA DE	.	12	S
650	1	2 610 341 299	CHAVE ESTRELA	.	22	S
804	1	2 610 916 005	INTERRUPTOR	.	18	S
810	1	2 610 993 157	JOGO ESCOVAS	.	26	S
832	1	2 610 907 535	PUNHO CABO	.	23	S