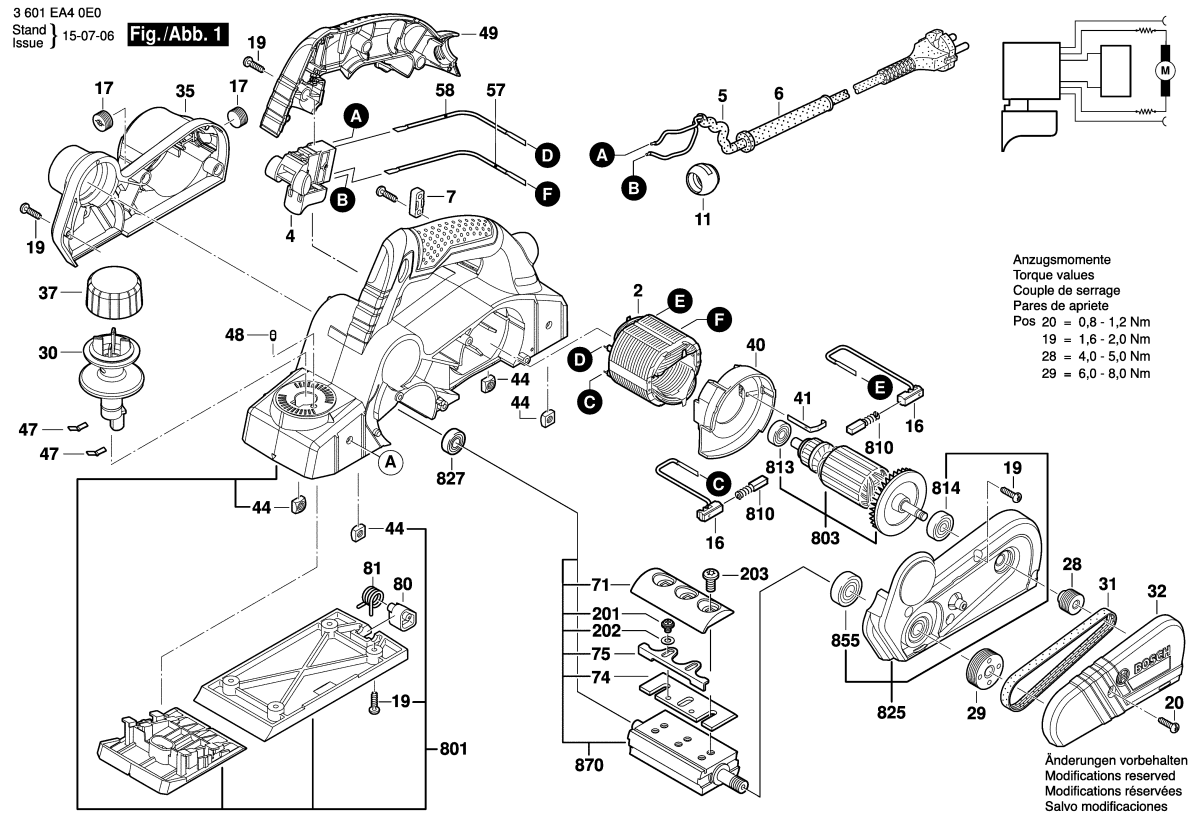

Observar por favor: Manutenções, alterações e controle de ferramentas eléctricas devem ser realizadas de forma competente.
Manter as diretivas de segurança de acordo com IEC, EN, VDE, AFNOR e outras diretivas vigentes de cada país.
Sob reserva de alterações técnicas e de preços. Os produtos e preços/grupos de preços são continuamente atualizados.

Estado: 29/06/2015

Pos	Un	N° de	Descrição	Observações/Anteces	GP	
2	1	2 604 220 479	ESTADOR	110-120V .	30	S
4	1	1 607 200 30F	INTERRUPTOR	.	21	S
5	1	1 604 460 287	CONDUTOR	I/BR 4,15m 2 x 1,0mm	30	S
6	1	2 600 703 012	BOCAL	Ø6,5-Ø6,9x95 MM .	13	S
7	1	1 611 035 005	PROTETOR DE	.	12	S
11	1	2 609 100 929	ARTICULACAO	.	11	S
16	2	2 604 449 055	PORTA ESCOVAS	.	12	S
17	2	2 609 100 087	TAMPA	.	10	S
19	16	2 603 490 022	PARAFUSO	4x16 .	10	S
20	1	2 609 112 128	PARAFUSO	.	10	S
28	1	2 609 110 268	POLIA	.	14	S
29	1	2 609 110 267	POLIA	.	16	S
30	1	2 609 101 577	BOTAO GIRATORIO	.	17	S
31	1	2 609 100 410	CORREIA EM V	.	22	S
32	1	2 609 101 439	REVESTIM DE	.	15	S
35	1	2 609 101 404	TAMPA	.	19	S
37	1	2 609 101 440	CAPA-EMPUNHADU	.	12	S
40	1	2 609 100 028	ANEL DE GUIA DE	.	13	S
41	1	2 601 329 053	MOLA HELICOIDAL	.	11	S
44	2	2 603 320 004	PORCA QUADRADA	M6 .	11	S
47	2	2 601 254 000	MOLA HELICOIDAL	.	11	S
48	1	2 600 590 006	PINO DE	.	11	S
49	1	2 609 101 517	CAPA DA	.	17	S
57	1	2 604 448 181	CABO DE LIGACAO	L=233 MM BRANCO	12	S
58	1	2 604 448 118	CABO DE LIGACAO	L=213 MM AZUL	11	S
71	2	2 609 110 064	MORDACAS	.	18	S
74	1	2 609 110 357	CONJUNTO PARA	.	26	S
75	1	2 602 316 001	SUSPENSAO DE	.	12	S
80	1	2 609 100 088	PROTECAO DA	.	14	S
81	1	2 609 110 109	MOLA	.	12	S
201	4	2 603 433 001	PARAFUSO	.	11	S
202	4	2 916 069 088	ARRUELA DE	.	11	S
203	6	2 609 110 084	PARAFUSO	.	10	S
654	1	2 607 950 025	CHAVE ALLEN	.	14	S
655	1	2 609 170 013	SACO	.	32	S
656	1	2 608 005 015	SUPORTE DE	.	23	S
657/1	1	1 610 210 043	O-Ring	4,0x1,5 MM .	11	S
657/2	1	2 916 011 014	ARRUELA LISA	DIN 125-A 6,4-ST .	10	S
657/3	1	2 603 480 003	PARAFUSO	M 6x16 MM .	12	S
657/4	1	2 609 112 158	SUPORTE DE	.	00	S

Pos	Un	N° de	Descrição	Observações/Anteces	GP	
657/5	1	2 910 281 201	PARAF. CABECA	DIN 603-M6x20 .	10	S
657/6	1	2 609 199 008	PORCA	.	11	S
801	1	2 609 199 975	CARCACA DO	.	34	S
803	1	2 609 199 947	CONJUNTO DE	110-120V .	32	S
810	1	2 609 120 638	JOGO ESCOVAS	.	19	S
813	1	2 600 905 051	ROLAMENTO DE	7x19x6 .	21	S
814	1	2 600 905 052	ROLAMENTO DE	8x22x7 .	20	S
825	1	2 609 199 948	FLANGE DE	.	28	S
827	1	2 600 905 051	ROLAMENTO DE	7x19x6 .	21	S
855	1	2 600 905 064	ROLAMENTO DE	10x26x8 .	23	S
870	1	2 609 110 160	PORTA FACA	.	43	S

3 601 EA4 0E0
Stand ~~15-07-01~~
Issue 15-07-02

Fig. /Abb. 2

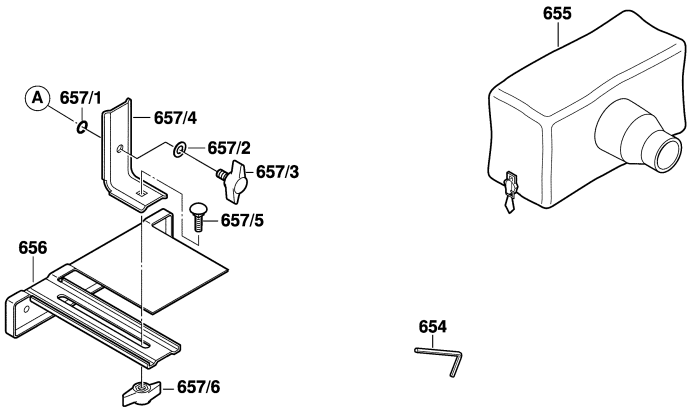

Änderungen vorbehalten
Modifications reserved
Modifications réservées
Salvo modificaciones

Observar por favor: Manutenções, alterações e controle de ferramentas eléctricas devem ser realizadas de forma competente.
Manter as diretivas de segurança de acordo com IEC, EN, VDE, AFNOR e outras diretivas vigentes de cada país.
Sob reserva de alterações técnicas e de preços. Os produtos e preços/grupos de preços são continuamente atualizados.

Estado: 29/06/2015

Pos	Un	N° de	Descrição	Observações/Anteces	GP	

Pos	Un	N° de	Descrição	Observações/Anteces	GP	