3 601 E94 0E0
Stand ~~10-03~~
Issue 13-02-13

**Fig./Abb. 1**

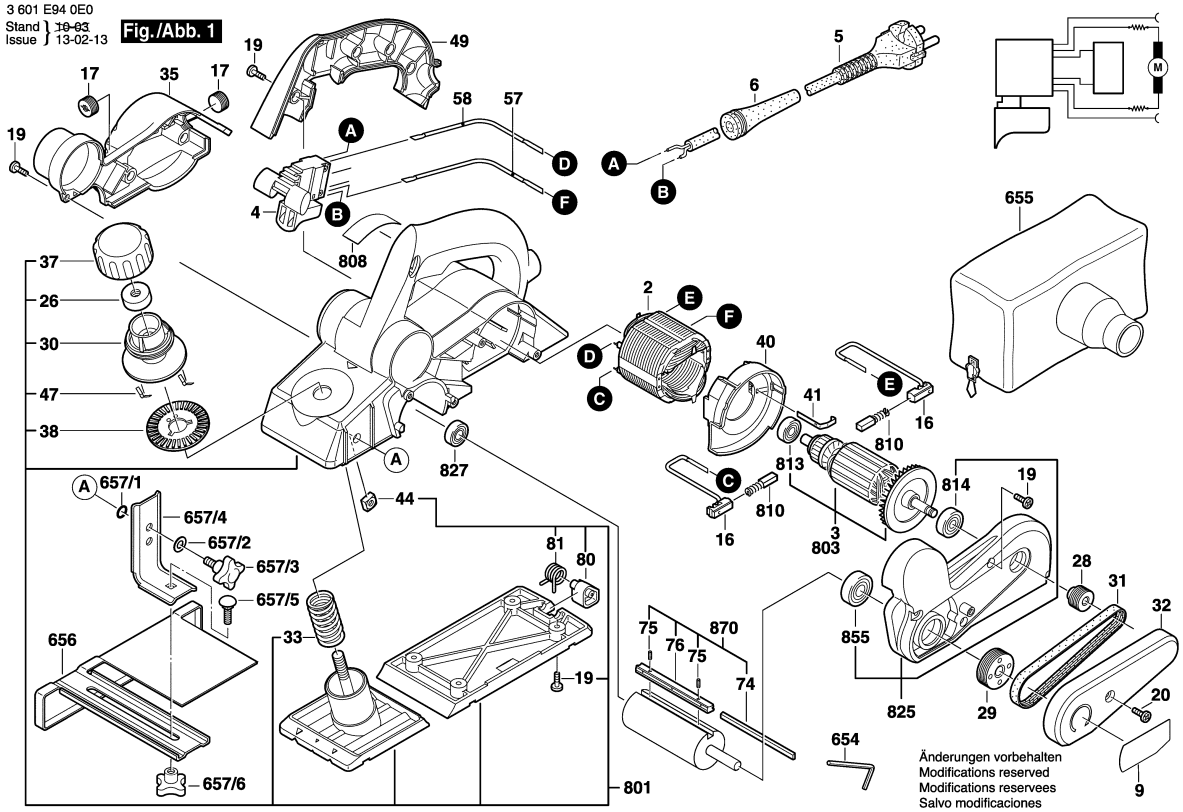


Änderungen vorbehalten
Modifications reserved
Modifications reservees
Salvo modificaciones

Observar por favor: Manutenções, alterações e controle de ferramentas eléctricas devem ser realizadas de forma competente.
Manter as diretivas de segurança de acordo com IEC, EN, VDE, AFNOR e outras diretivas vigentes de cada país.
Sob reserva de alterações técnicas e de preços. Os produtos e preços/grupos de preços são continuamente atualizados.

Estado: 09/03/2010

| Pos | Un | N° de | Descrição | Observações/Anteces | GP | |
|---|---|---|---|---|---|---|
| 2 | 1 | 2 604 220 480 | ESTADOR | 230-240V . | 30 | S |
| 4 | 1 | 1 607 200 158 | INTERRUPTOR | . | 21 | S |
| 5 | 1 | 1 604 460 287 | CONDUTOR | I/BR 4,15m 2 x 1,0mm | 30 | S |
| 6 | 1 | 2 600 703 017 | BOCAL | Ø6,4-Ø7,2x76 MM . | 13 | S |
| 9 | 1 | 2 609 132 301 | LETREIRO DA | GHO 15-82 . | 13 | S |
| 16 | 2 | 2 604 449 055 | PORTA ESCOVAS | . | 12 | S |
| 17 | 2 | 2 609 100 087 | TAMPA | . | 10 | S |
| 19 | 14 | 2 910 611 020 | PARAFUSO | DIN 7981-ST3,9x19-C- | 11 | S |
| 20 | 1 | 2 609 110 155 | PARAFUSO | . | 10 | S |
| 26 | 1 | 2 609 110 131 | PORCA DE | . | 14 | S |
| 28 | 1 | 2 609 110 268 | POLIA | . | 14 | S |
| 29 | 1 | 2 609 110 267 | POLIA | . | 16 | S |
| 30 | 1 | 2 609 100 805 | PUNHO CABO | . | 16 | S |
| 31 | 1 | 2 609 100 410 | CORREIA EM V | . | 22 | S |
| 32 | 1 | 2 609 100 024 | TAMPA DE | . | 15 | S |
| 33 | 1 | 2 609 110 077 | MOLA DE | . | 13 | S |
| 35 | 1 | 2 609 100 023 | TAMPA | AZUL | 19 | S |
| 37 | 1 | 2 609 100 140 | CAPA-EMPUNHADU | . | 15 | S |
| 38 | 1 | 2 609 110 162 | DISCO DE TRINCO | . | 14 | S |
| 40 | 1 | 2 609 100 028 | ANEL DE GUIA DE | . | 13 | S |
| 41 | 1 | 2 601 329 053 | MOLA HELICOIDAL | . | 11 | S |
| 44 | 2 | 2 603 320 004 | PORCA QUADRADA | M6 . | 11 | S |
| 47 | 2 | 2 601 254 000 | MOLA HELICOIDAL | . | 11 | S |
| 49 | 1 | 2 609 100 022 | CAPA DA | AZUL | 20 | S |
| 57 | 1 | 2 604 448 181 | CABO DE LIGACAO | L=233 MM BRANCO | 12 | S |
| 58 | 1 | 2 604 448 118 | CABO DE LIGACAO | L=213 MM AZUL | 11 | S |
| 74 | 1 | 2 608 635 341 | CONJUNTO PARA | . | 26 | S |
| 75 | 2 | 2 603 400 016 | PINO ROSCADO | . | 11 | S |
| 76 | 1 | 2 603 111 001 | CHAVETA DE | . | 25 | S |
| 80 | 1 | 2 609 100 088 | PROTECAO DA | . | 14 | S |
| 81 | 1 | 2 609 110 109 | MOLA | . | 12 | S |
| 654 | 1 | 1 907 950 003 | PARAFUSADEIRA | DIN 911 SW2,5 . | 13 | S |
| 655 | 1 | 2 609 170 013 | SACO | . | 32 | S |
| 656 | 1 | 2 608 005 015 | SUPORTE DE | . | 23 | S |
| 657/1 | 1 | 1 610 210 043 | O-Ring | 4,0x1,5 MM . | 11 | S |
| 657/2 | 1 | 2 916 011 014 | ARRUELA LISA | DIN 125-A 6,4-ST . | 10 | S |
| 657/3 | 1 | 2 603 480 003 | PARAFUSO | M 6x16 MM . | 12 | S |
| 657/4 | 1 | 1 601 332 018 | ESQUADRO DE | . | 15 | S |
| 657/5 | 1 | 2 910 281 201 | PARAF. CABECA | DIN 603-M6x20 . | 10 | S |
| 657/6 | 1 | 2 609 199 008 | PORCA | . | 11 | S |

| Pos | Un | N° de | Descrição | Observações/Anteces | GP | |
|---|---|---|---|---|---|---|
| 801 | 1 | 2 609 199 577 | CARCACA DO | . | 40 | S |
| 803 | 1 | 2 609 199 269 | INDUZIDO | 230-240V . | 35 | S |
| 808 | 1 | 1 601 106 033 | PLACA DE | 18x52 MM . | 13 | S |
| 810 | 1 | 2 609 120 064 | JOGO ESCOVAS | . | 22 | S |
| 813 | 1 | 2 600 905 051 | ROLAMENTO DE | 7x19x6 . | 21 | S |
| 814 | 1 | 2 600 905 052 | ROLAMENTO DE | 8x22x7 . | 20 | S |
| 825 | 1 | 2 609 110 174 | FLANGE DE | . | 33 | S |
| 827 | 1 | 2 600 905 051 | ROLAMENTO DE | 7x19x6 . | 21 | S |
| 855 | 1 | 2 600 905 064 | ROLAMENTO DE | 10x26x8 . | 23 | S |
| 870 | 1 | 2 609 110 193 | PORTA FACA | . | 40 | S |