BOSCH
Power Tools

PLAINA MANUAL
GHO 10-82 | 0 601 594 016 | BO

SIS DVD 01/17

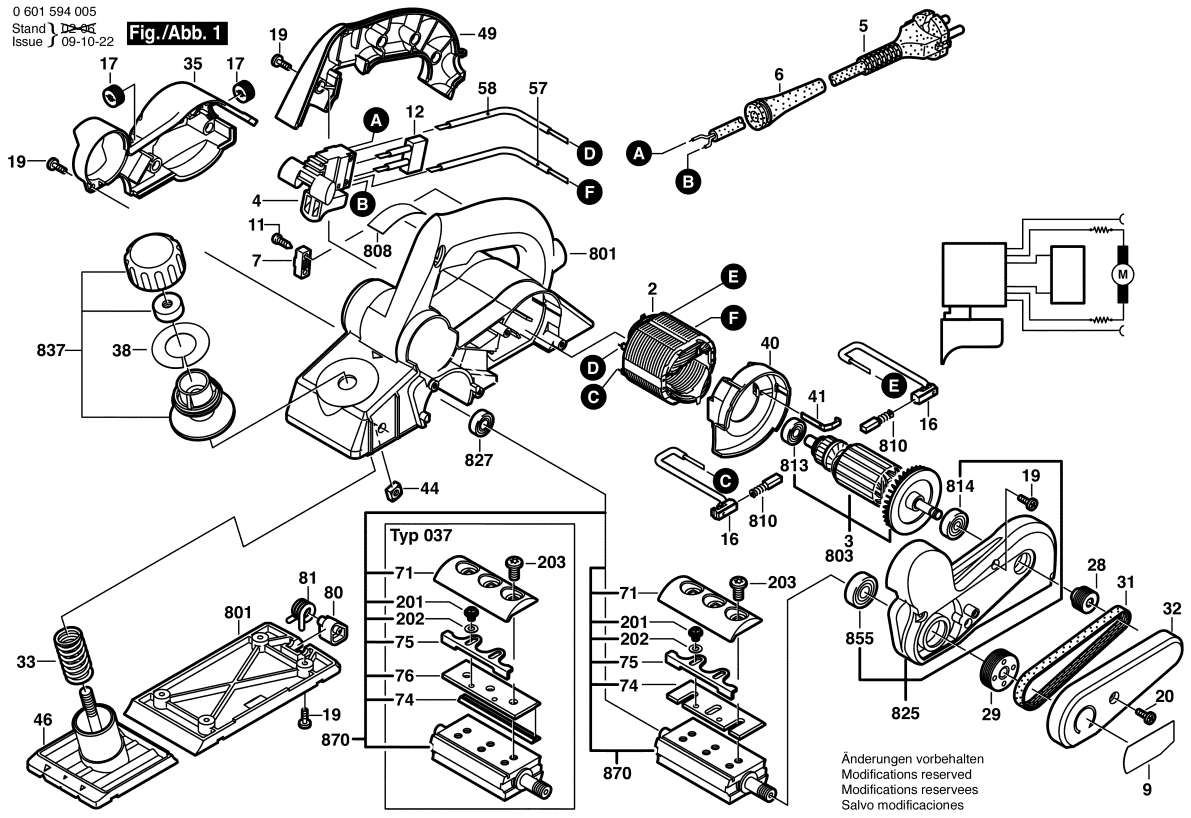

Observar por favor: Manutenções, alterações e controle de ferramentas eléctricas devem ser realizadas de forma competente.
Manter as diretivas de segurança de acordo com IEC, EN, VDE, AFNOR e outras diretivas vigentes de cada país.
Sob reserva de alterações técnicas e de preços. Os produtos e preços/grupos de preços são continuamente atualizados.

Estado: 10/10/2011

Pos	Un	N° de	Descrição	Observações/Anteces	GP	
2	1	2 604 220 704	ESTADOR	120V .	31	S
3	1	2 609 199 270	INDUZIDO	110-120V .	34	S
4	1	1 607 200 157	INTERRUPTOR	.	21	S
5	1	1 604 460 287	CONDUTOR	I/BR 4,15m 2 x 1,0mm	30	S
6	1	2 600 703 017	BOCAL	Ø6,4-Ø7,2x76 MM .	13	S
7	1	2 601 035 001	PROTETOR DE	.	11	S
9	1	2 609 130 735	LETREIRO DA	.	13	S
11	2	2 910 611 020	PARAFUSO	DIN 7981-ST3,9x19-C-	11	S
16	2	2 604 449 055	PORTA ESCOVAS	.	12	S
17	2	2 609 100 087	TAMPA	.	10	S
19	14	2 910 611 020	PARAFUSO	DIN 7981-ST3,9x19-C-	11	S
20	1	2 609 110 155	PARAFUSO	.	10	S
28	1	2 609 110 268	POLIA	.	14	S
29	1	2 609 110 267	POLIA	.	16	S
31	1	2 609 100 410	CORREIA EM V	.	22	S
32	1	2 609 100 024	TAMPA DE	.	15	S
33	1	2 609 110 077	MOLA DE	.	13	S
35	1	2 609 100 132	TAMPA	.	18	S
38	1	2 609 130 205	AUTOCOLANTE	.	12	S
40	1	2 609 100 028	ANEL DE GUIA DE	.	13	S
41	1	2 601 329 053	MOLA HELICOIDAL	.	11	S
44	2	2 603 320 004	PORCA QUADRADA	M6 .	11	S
46	1	2 609 110 058	PLACA DE	.	29	S
49	1	2 609 100 022	CAPA DA	AZUL	20	S
57	1	2 604 448 181	CABO DE LIGACAO	L=233 MM BRANCO	12	S
58	1	2 604 448 118	CABO DE LIGACAO	L=213 MM AZUL	11	S
71	2	2 609 110 064	MORDACAS	.	18	S
74	2	2 609 110 357	CONJUNTO PARA	.	26	S
75	2	2 602 316 001	SUSPENSAO DE	.	12	S
80	1	2 609 100 088	PROTECAO DA	.	14	S
81	1	2 609 110 109	MOLA	.	12	S
201	4	2 603 433 001	PARAFUSO	.	11	S
202	4	2 916 069 088	ARRUELA DE	.	11	S
203	6	2 609 110 084	PARAFUSO	.	10	S
654	1	2 607 950 025	CHAVE ALLEN	.	14	S
656	1	2 608 005 015	SUPORTE DE	.	23	S
682	1	2 608 133 002	DISP. DE AFIAR	.	22	S
683	1	2 607 970 002	CALIBRE DE	.	17	S
801	1	2 609 100 141	CARCACA DO	AZUL	35	S
808	1	1 601 106 032	PLACA DE	26x52 MM .	13	S

Pos	Un	N° de	Descrição	Observações/Anteces	GP	
810	1	2 609 120 064	JOGO ESCOVAS	.	22	S
813	1	2 600 905 051	ROLAMENTO DE	7x19x6 .	21	S
814	1	2 600 905 052	ROLAMENTO DE	8x22x7 .	20	S
825	1	2 609 110 174	FLANGE DE	.	33	S
827	1	2 600 905 051	ROLAMENTO DE	7x19x6 .	21	S
837	1	2 609 160 066	PORCA DE	.	19	S
855	1	2 600 905 064	ROLAMENTO DE	10x26x8 .	23	S
870	1	2 609 110 160	PORTA FACA	.	43	S

Fornecimento de peças de reposição através dos centros de serviços para ferramentas eléctricas BOSCH . No caso de encomendas de peças de reposição, por favor informar o número de tipo de 10 algarismos da máquina.