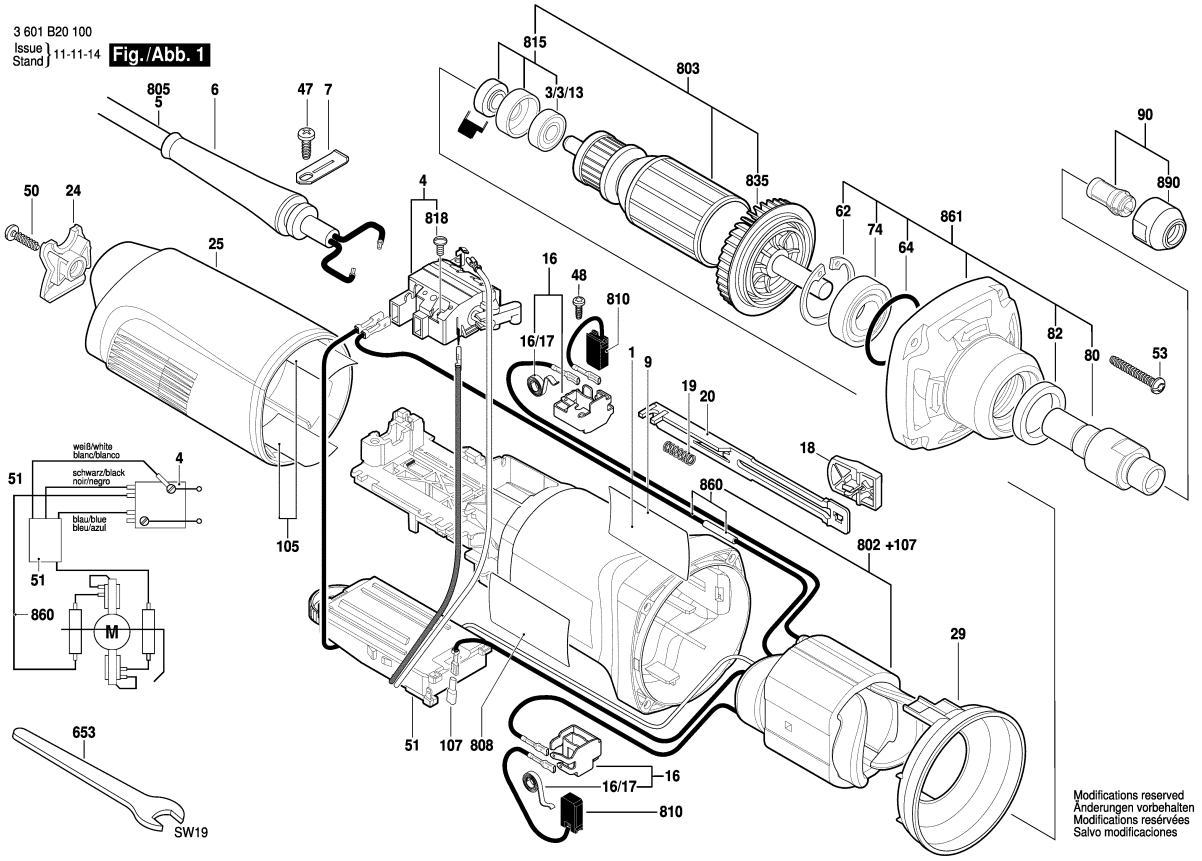


Observar por favor: Manutenções, alterações e controle de ferramentas eléctricas devem ser realizadas de forma competente. Manter as diretivas de segurança de acordo com IEC, EN, VDE, AFNOR e outras diretivas vigentes de cada país. Sob reserva de alterações técnicas e de preços. Os produtos e preços/grupos de preços são continuamente atualizados.

Estado: 24/10/2012

| Pos | Un | N° de | Descrição | Observações/Anteces | GP | |
|---|---|---|---|---|---|---|
| 1 | 1 | 3 605 108 224 | CARCACA DO | . | 22 | S |
| 3/3/13 | 1 | 2 600 905 032 | ROLAMENTO DE | 7x19x6 . | 17 | S |
| 4 | 1 | 1 607 200 199 | INTERRUPTOR | . | 27 | S |
| 5 | 1 | 1 604 460 284 | CONDUTOR | BR 2,65m 2 x 1,0mm H | 24 | S |
| 6 | 1 | 1 600 703 039 | BOCAL | . | 13 | S |
| 7 | 1 | 1 601 302 017 | BRACADEIRA DE | . | 10 | S |
| 9 | 1 | 3 601 110 536 | LETREIRO DA | . | 13 | S |
| 16 | 2 | 1 601 323 025 | PORTA-ESCOVAS | . | 15 | S |
| 16/17 | 1 | 1 604 652 013 | MOLA ESPIRAL | . | 11 | S |
| 18 | 1 | 1 602 026 088 | CABO DE | . | 10 | S |
| 19 | 1 | 1 604 611 026 | MOLA DE | . | 10 | S |
| 20 | 1 | 1 602 319 010 | CORREDICA DE | PRETO | 11 | S |
| 24 | 1 | 1 605 500 227 | TAMPA | . | 12 | S |
| 25 | 1 | 1 605 500 251 | TAMPA DA | AZUL ESCURO | 20 | S |
| 29 | 1 | 1 600 591 025 | ANEL DE GUIA DE | . | 13 | S |
| 47 | 1 | 2 603 490 021 | PARAFUSO | 4x12 . | 10 | S |
| 48 | 2 | 1 613 435 034 | PARAFUSO | 3x10 ST . | 10 | S |
| 50 | 1 | 2 603 490 023 | PARAFUSO | 4x20 . | 10 | S |
| 51 | 1 | 1 607 233 452 | REGULADOR DE | . | 42 | S |
| 53 | 4 | 2 603 490 023 | PARAFUSO | 4x20 . | 10 | S |
| 62 | 1 | 2 916 660 013 | ANEL DE | DIN 472-32x1,2 MM . | 12 | S |
| 64 | 1 | 1 610 210 130 | O-Ring | 32,0x2,5 MM . | 18 | S |
| 74 | 1 | 2 600 905 017 | ROLAMENTO DE | 15x32x9 . | 22 | S |
| 80 | 1 | 3 603 523 047 | FUSO DE | . | 35 | S |
| 82 | 1 | 3 600 103 018 | ANEL DE | . | 20 | S |
| 90 | 1 | 3 607 030 474 | UNIDADE | Ø6 MM . | 31 | S |
| 105 | 2 | 1 601 008 005 | PLACA ISOLANTE | . | 14 | S |
| 107 | 1 | 1 600 712 030 | PECA ISOLANTE | . | 11 | S |
| 653 | 2 | 3 607 950 024 | CHAVE DE PORCA | SW19 . | 21 | S |
| 802 | 1 | 3 607 030 475 | SAPATA POLAR | 230V . | 39 | S |
| 803 | 1 | 3 607 030 476 | INDUZIDO | 230V . | 43 | S |
| 808 | 1 | 1 601 106 032 | PLACA DE | 26x52 MM . | 13 | S |
| 810 | 1 | 1 607 014 176 | JOGO ESCOVAS | . | 25 | S |
| 810 | 1 | 1 607 000 482 | JOGO ESCOVAS | 10 x 1 607 014 176 . | 45 | S |
| 815 | 1 | 1 607 000 378 | JOGO DE PECAS | . | 19 | S |
| 818 | 1 | 2 910 110 048 | PARAFUSO DE | DIN 85-AM3x6-CUZN . | 10 | S |
| 835 | 1 | 1 606 610 129 | VENTILADOR | . | 12 | S |
| 860 | 1 | 1 604 448 023 | Cabo de ligação | . | 11 | S |
| 861 | 1 | 3 607 030 477 | CARCACA DE | . | 44 | S |
| 890 | 1 | 3 603 313 006 | PORCA REDONDA | . | 21 | S |

| Pos | Un | N° de | Descrição | Observações/Anteces | GP | |
|---|---|---|---|---|---|---|