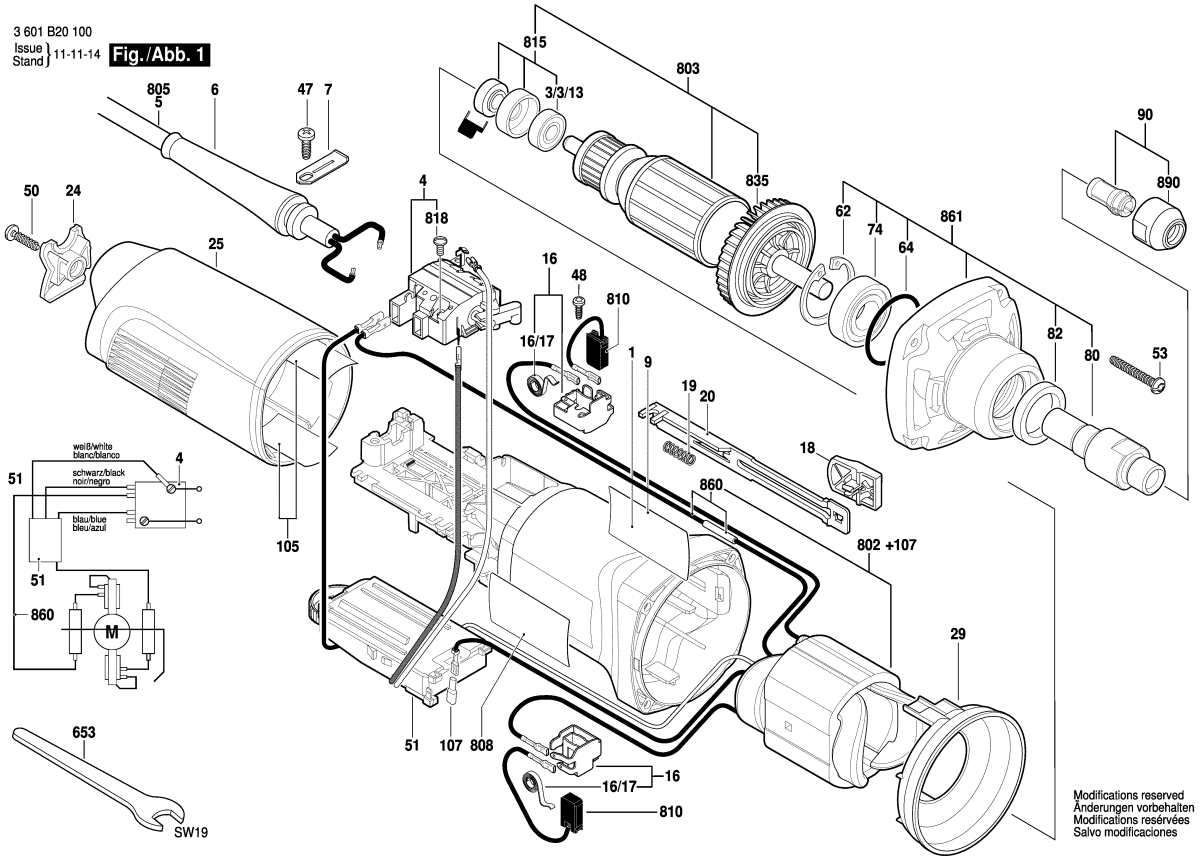

Observar por favor: Manutenções, alterações e controle de ferramentas eléctricas devem ser realizadas de forma competente. Manter as diretivas de segurança de acordo com IEC, EN, VDE, AFNOR e outras diretivas vigentes de cada país. Sob reserva de alterações técnicas e de preços. Os produtos e preços/grupos de preços são continuamente atualizados.

Estado: 24/10/2012

Pos	Un	N° de	Descrição	Observações/Anteces	GP	
1	1	3 605 108 224	CARCACA DO	.	22	S
3/3/13	1	2 600 905 032	ROLAMENTO DE	7x19x6 .	17	S
4	1	1 607 200 199	INTERRUPTOR	.	27	S
5	1	1 604 460 299	CONDUTOR	BR 4,15m 2 x 1,0mm H	29	S
6	1	1 600 703 039	BOCAL	.	13	S
7	1	1 601 302 017	BRACADEIRA DE	.	10	S
9	1	3 601 110 536	LETREIRO DA	.	13	S
16	2	1 601 323 025	PORTA-ESCOVAS	.	15	S
16/17	1	1 604 652 013	MOLA ESPIRAL	.	11	S
18	1	1 602 026 088	CABO DE	.	10	S
19	1	1 604 611 026	MOLA DE	.	10	S
20	1	1 602 319 010	CORREDICA DE	PRETO	11	S
24	1	1 605 500 227	TAMPA	.	12	S
25	1	1 605 500 251	TAMPA DA	AZUL ESCURO	20	S
29	1	1 600 591 025	ANEL DE GUIA DE	.	13	S
47	1	2 603 490 021	PARAFUSO	4x12 .	10	S
48	2	1 613 435 034	PARAFUSO	3x10 ST .	10	S
50	1	2 603 490 023	PARAFUSO	4x20 .	10	S
51	1	1 607 233 555	REGULADOR DE	.	36	S
53	4	2 603 490 023	PARAFUSO	4x20 .	10	S
62	1	2 916 660 013	ANEL DE	DIN 472-32x1,2 MM .	12	S
64	1	1 610 210 130	O-Ring	32,0x2,5 MM .	18	S
74	1	2 600 905 017	ROLAMENTO DE	15x32x9 .	22	S
80	1	3 603 523 047	FUSO DE	.	35	S
82	1	3 600 103 018	ANEL DE	.	20	S
90	1	3 607 030 474	UNIDADE	Ø6 MM .	31	S
105	2	1 601 008 005	PLACA ISOLANTE	.	14	S
107	1	1 600 712 030	PECA ISOLANTE	.	11	S
653	2	3 607 950 024	CHAVE DE PORCA	SW19 .	21	S
802	1	3 607 031 719	Conjunto de núcleo	110V .	39	S
803	1	3 607 030 479	INDUZIDO	110V .	43	S
808	1	1 601 106 032	PLACA DE	26x52 MM .	13	S
810	1	1 607 014 176	JOGO ESCOVAS	.	25	S
810	1	1 607 000 482	JOGO ESCOVAS	10 x 1 607 014 176 .	45	S
815	1	1 607 000 378	JOGO DE PECAS	.	19	S
818	1	2 910 110 048	PARAFUSO DE	DIN 85-AM3x6-CUZN .	10	S
835	1	1 606 610 129	VENTILADOR	.	12	S
860	1	1 604 448 023	Cabo de ligação	.	11	S
861	1	3 607 030 477	CARCACA DE	.	44	S
890	1	3 603 313 006	PORCA REDONDA	.	21	S

Pos	Un	N° de	Descrição	Observações/Anteces	GP	