3 601 B23 0K0
Issue Stand 13-07-29 Fig./Abb. 1

Gerad - Verzahnung

● Vor Demontage des Ankers Kohlebürsten 5mm zurückziehen !
Before the armature is removed the carbon brushes must be withdrawn by at least 5mm !

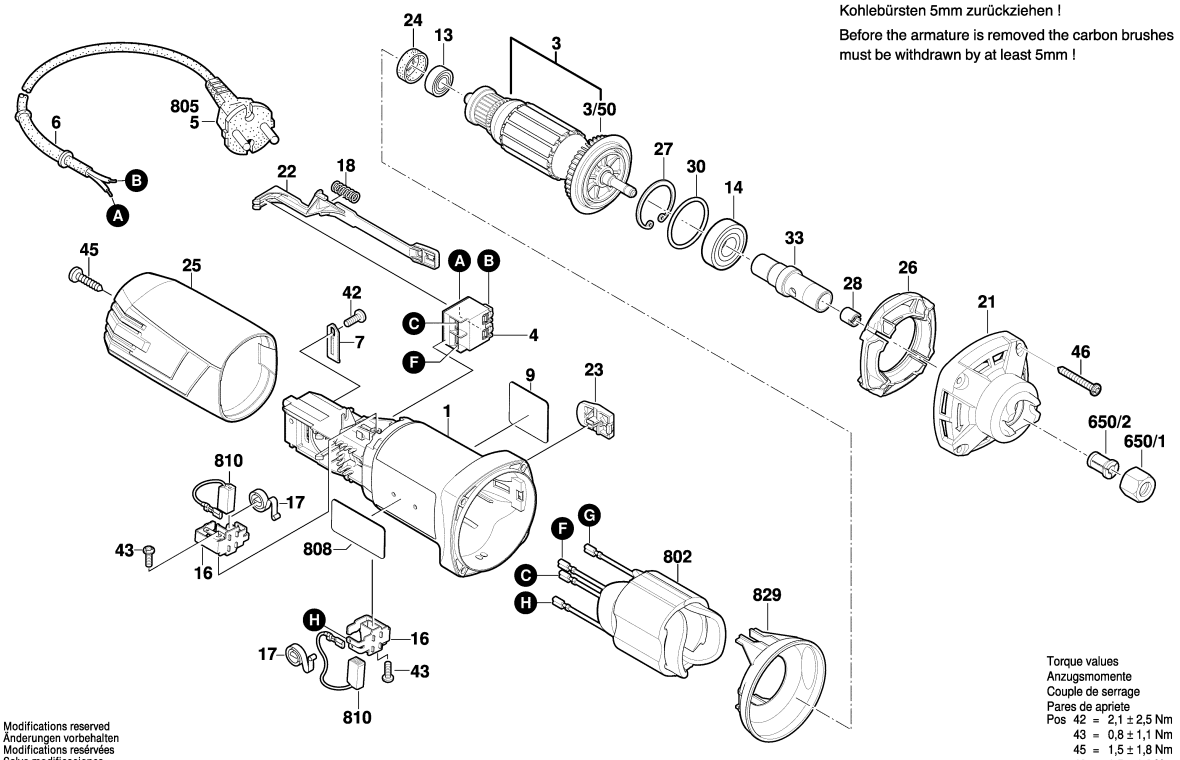

Torque values
Anzugsmomente
Couple de serrage
Pares de apriete
Pos 42 = 2,1 ± 2,5 Nm
43 = 0,8 ± 1,1 Nm
45 = 1,5 ± 1,8 Nm
46 = 1,5 ± 1,9 Nm

Modifications reserved
Änderungen vorbehalten
Modifications reservées
Salvo modificaciones

Observar por favor: Manutenções, alterações e controle de ferramentas eléctricas devem ser realizadas de forma competente.
Manter as diretivas de segurança de acordo com IEC, EN, VDE, AFNOR e outras diretivas vigentes de cada país.
Sob reserva de alterações técnicas e de preços. Os produtos e preços/grupos de preços são continuamente atualizados.

Estado: 12/10/2016

Pos	Un	N° de	Descrição	Observações/Anteces	GP	
1	1	1 619 P11 358	CARCACA DO	.	25	S
3	1	1 619 P08 237	INDUZIDO	240V .	34	S
3/50	1	1 606 610 141	VENTILADOR	.	17	S
4	1	1 607 200 179	INTERRUPTOR	.	21	S
5	1	1 619 P01 962	CONDUTOR	BR 2,65m 2 x 0,75mm	24	S
6	1	2 600 703 012	BOCAL	Ø6,5-Ø6,9x95 MM .	13	S
7	1	1 601 302 017	BRACADEIRA DE	.	10	S
9	1	F 000 621 02L	LETREIRO DA	GGS 28 .	13	S
13	1	1 619 P08 829	ROLAMENTO DE	.	20	S
14	1	1 619 P10 533	ROLAMENTO DE	.	21	S
16	2	1 604 336 035	PORTA-ESCOVAS	.	14	S
17	2	1 604 652 013	MOLA ESPIRAL	.	11	S
18	1	1 604 611 031	MOLA DE	.	13	S
21	1	1 619 P09 207	CARCACA DE	.	28	S
22	1	1 602 319 009	CORREDICA DE	.	13	S
23	1	1 619 P02 762	INTERRUPTOR	PRETO	13	S
24	1	1 600 502 023	ANEL	.	12	S
25	1	1 619 P09 255	TAMPA DA	AZUL	21	S
26	1	1 619 P09 886	ANEL DE GUIA DE	.	23	S
27	1	2 916 660 013	ANEL DE	DIN 472-32x1,2 MM .	12	S
28	1	1 619 P09 265	PORCA	.	15	S
30	1	1 610 210 130	O-Ring	32,0x2,5 MM .	18	S
33	1	1 619 P09 208	FUSO DE	.	27	S
42	1	2 609 110 052	PARAFUSO	.	11	S
43	2	1 619 P00 220	PARAFUSO	3x10 .	10	S
45	1	2 910 611 020	PARAFUSO	DIN 7981-ST3,9x19-C-	11	S
46	4	1 619 P01 066	PARAFUSO	4x25 .	10	S
650/1	1	1 619 P09 252	Contraporca	.	22	S
650/2	1	1 619 P10 662	PINÇA DE FIXAÇÃO	.	26	S
802	1	1 619 P10 709	ESTADOR	220-240V .	30	S
808	1	1 619 P11 264	PLACA DE	.	13	S
810	1	1 607 014 145	JOGO ESCOVAS	.	22	S
829	1	1 600 591 023	ANEL DE GUIA DE	.	13	S

Pos	Un	N° de	Descrição	Observações/Anteces	GP	