BOSCH
Power Tools

ESMERILADORA EXCENTRICA
GEX 150 AC 0 601 372 714 | BO

SIS DVD 01/17

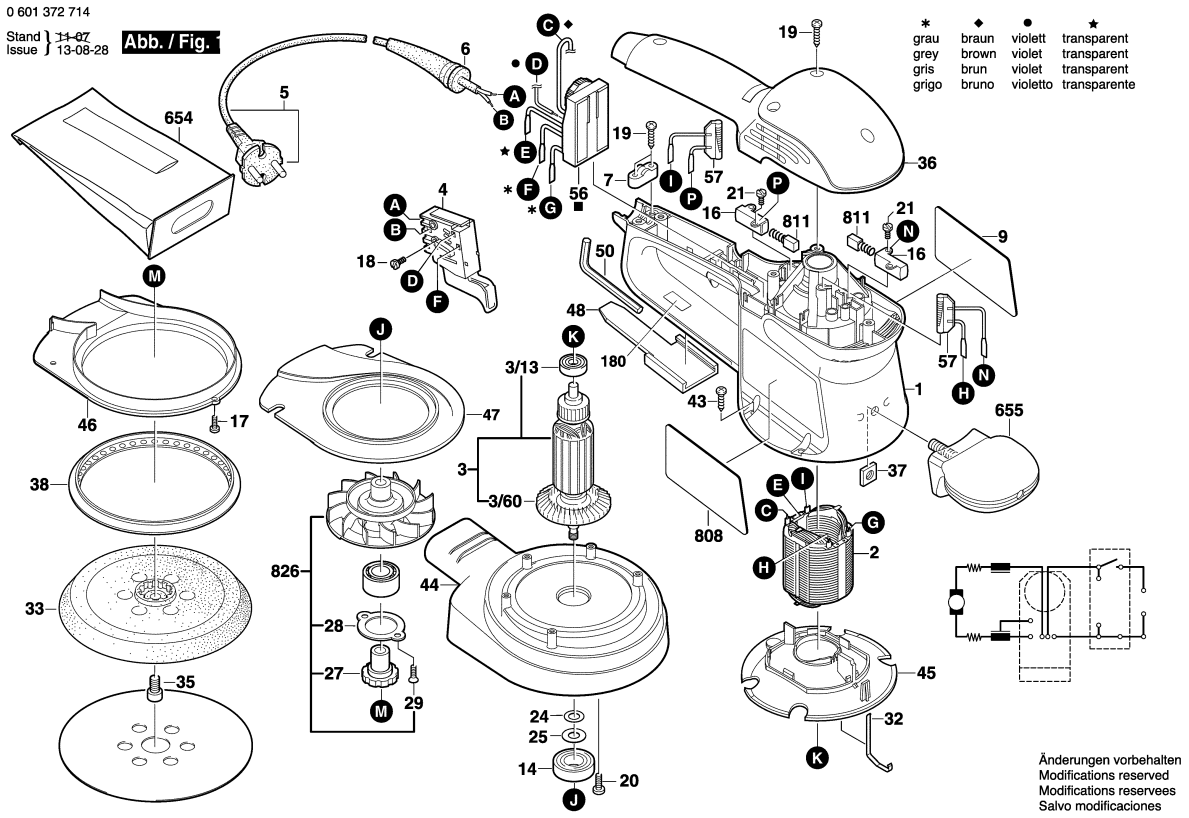

Observar por favor: Manutenções, alterações e controle de ferramentas eléctricas devem ser realizadas de forma competente.
Manter as diretivas de segurança de acordo com IEC, EN, VDE, AFNOR e outras diretivas vigentes de cada país.
Sob reserva de alterações técnicas e de preços. Os produtos e preços/grupos de preços são continuamente atualizados.

Estado: 19/10/1999

Pos	Un	N° de	Descrição	Observações/Anteces	GP	
1	1	2 605 104 410	CARCACA DO	AZUL	28	S
2	1	2 604 220 529	ESTADOR	230-240V .	31	S
3	1	2 604 011 028	INDUZIDO	220-240V .	40	S
3/13	1	2 600 905 051	ROLAMENTO DE	7x19x6 .	21	S
3/60	1	2 606 610 076	VENTILADOR	.	15	S
4	1	2 607 200 260	INTERRUPTOR	.	23	S
5	1	2 604 460 284	CONDUTOR	I / BR 4,15m 2 x 1,0mm	28	S
6	1	2 600 703 017	BOCAL	Ø6,4-Ø7,2x76 MM .	13	S
7	1	2 601 035 001	PROTETOR DE	.	11	S
9	1	2 601 116 496	LETREIRO DA	.	15	S
14	1	2 600 905 034	ROLAMENTO DE	.	25	S
16	2	2 604 337 016	PORTA-ESCOVAS	.	11	S
17	3	2 603 435 089	PARAFUSO	M3x8 .	11	S
18	2	2 603 410 001	PARAFUSO CAB	M3x6,5-4.8 .	11	S
19	6	2 603 490 022	PARAFUSO	4x16 .	10	S
20	2	2 603 435 043	PARAFUSO	3x8 MM .	13	S
21	4	2 603 490 017	PARAFUSO	3x10 .	10	S
24	1	2 600 101 047	ARRUELA DE	0,3 MM .	11	S
25	1	2 600 100 041	ARRUELA LISA	DIN 315-M8-GT-C .	11	S
27	1	2 600 328 026	ARRASTADOR	.	21	S
28	1	2 600 190 060	ARRUELA DE	.	12	S
29	2	3 603 391 003	PARAFUSO	M3x8 .	11	S
32	1	2 601 329 053	MOLA HELICOIDAL	.	11	S
33	1	2 608 601 106	DISCO P/LIXA	Ø150 .	34	S
35	1	2 910 130 244	PARAF CABEÇA	DIN 7984-M8x25-8.8 .	11	S
36	1	2 605 500 124	TAMPA DA	AZUL	24	S
37	1	2 915 121 006	PORCA QUADRADA	DIN 562-M6-04 .	11	S
38	1	1 600 A00 JE7	ANEL DE ACO	.	13	S
43	4	2 603 435 042	PARAFUSO	.	11	S
44	1	2 600 282 015	EXAUSTOR	.	30	S
45	1	2 601 328 047	ANEL DE GUIA DE	.	14	S
46	1	2 601 328 048	CAPA DE	.	14	S
47	1	2 601 328 049	CAPA DE	.	14	S
48	1	2 601 035 002	VALVULA	.	11	S
50	1	1 907 950 006	PARAFUSADEIRA	DIN 911-SW5 PRETO	16	S
56	1	2 607 233 035	REGULADOR DE	220V .	34	S
57	2	2 604 465 090	FILTRO	.	19	S
654	1	2 605 411 069	SACO	1 UNIDADE	15	S
655	1	2 602 026 069	EMPUNHADEIRA	PRETO	17	S
808	1	2 601 119 650	PLACA DE	.	15	S

Pos	Un	N° de	Descrição	Observações/Anteces	GP	
811	1	1 607 014 117	ESCOVA DE	.	22	S
826	1	2 606 610 903	VENTILADOR	.	39	S

Fornecimento de peças de reposição através dos centros de serviços para ferramentas eléctricas BOSCH . No caso de encomendas de peças de reposição, por favor informar o número de tipo de 10 algarismos da máquina.

0 601 372 714
Stand ~~99-09~~
Issue 99-10-11

Fig./Abb. 2

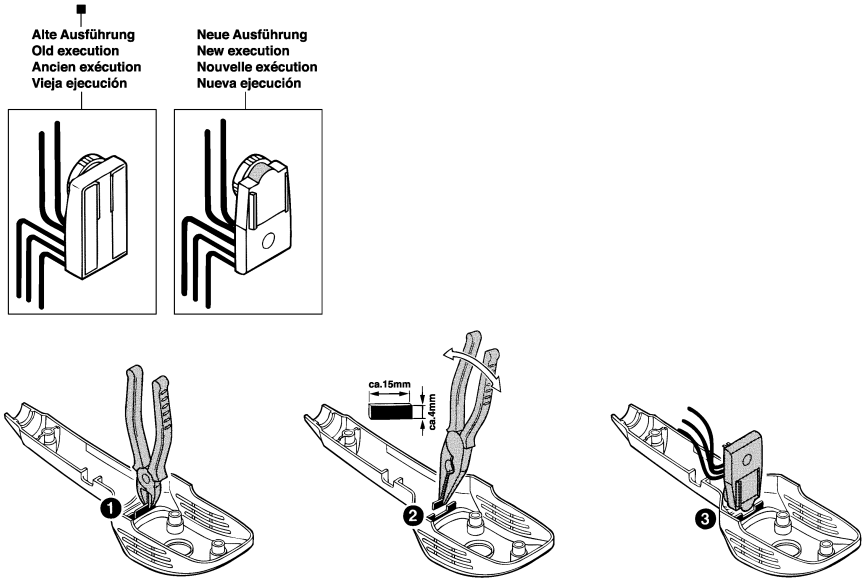

Änderungen vorbehalten
Modifications reserved
Modifications reservees
Salvo modificaciones

Observar por favor: Manutenções, alterações e controle de ferramentas eléctricas devem ser realizadas de forma competente.
Manter as diretivas de segurança de acordo com IEC, EN, VDE, AFNOR e outras diretivas vigentes de cada país.
Sob reserva de alterações técnicas e de preços. Os produtos e preços/grupos de preços são continuamente atualizados.

Estado: 19/10/1999

Pos	Un	N° de	Descrição	Observações/Anteces	GP	

Pos	Un	N° de	Descrição	Observações/Anteces	GP	