BOSCH
Power Tools

ESMERILADORA EXCENTRICA
GEX 125-1 AE 3 601 C87 5E0 | BO

SIS DVD 01/17

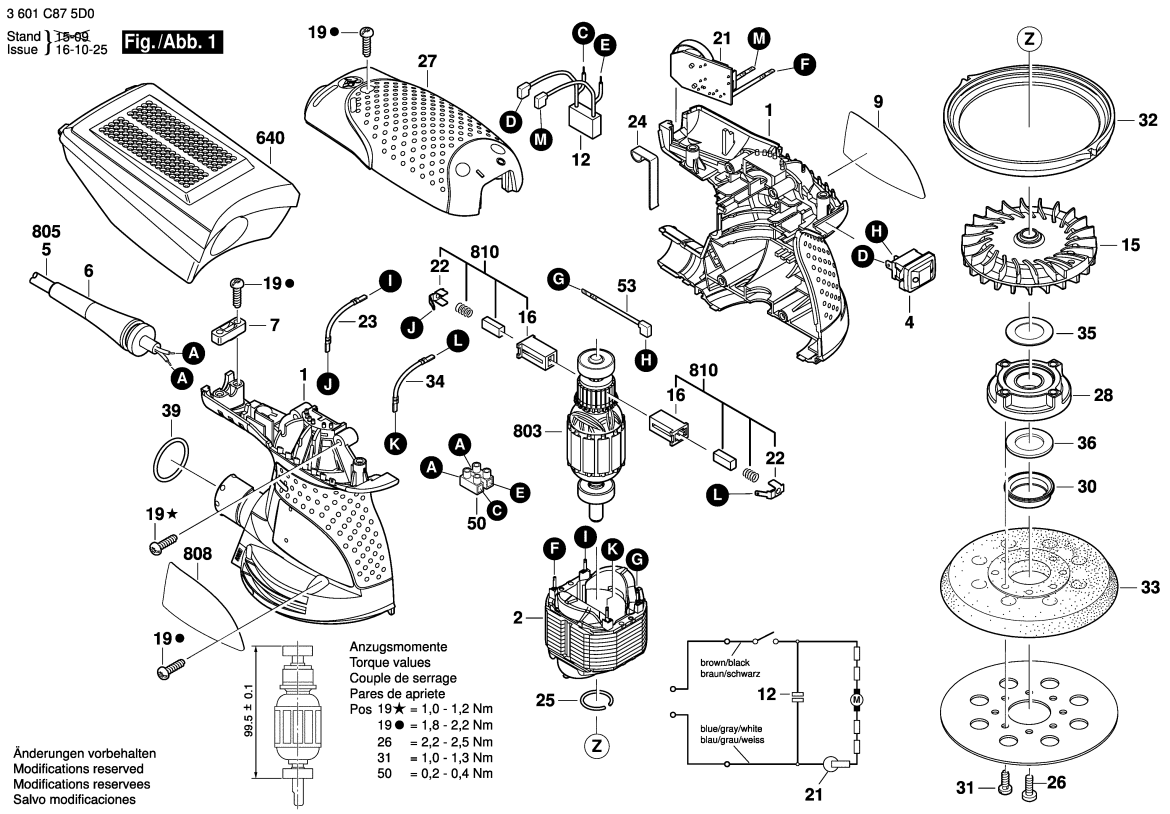

Observar por favor: Manutenções, alterações e controle de ferramentas eléctricas devem ser realizadas de forma competente.
Manter as diretivas de segurança de acordo com IEC, EN, VDE, AFNOR e outras diretivas vigentes de cada país.
Sob reserva de alterações técnicas e de preços. Os produtos e preços/grupos de preços são continuamente atualizados.

Estado: 24/05/2012

Pos	Un	N° de	Descrição	Observações/Anteces	GP	
1	1	2 609 100 539	CARCACA	.	28	S
2	1	2 609 120 299	ESTATOR	230V .	30	S
4	1	1 607 200 190	INTERRUPTOR	.	22	S
5	1	2 604 460 281	CONDUTOR	I / BR 2,65m 2 x 1,0mr	28	S
6	1	2 600 703 017	BOCAL	Ø6,4-Ø7,2x76 MM .	13	S
7	1	2 601 035 001	PROTETOR DE	.	11	S
9	1	2 609 131 502	LETREIRO DA	GEX 125-1 AE .	13	S
12	1	2 609 120 282	FILTRO	.	18	S
15	1	2 609 110 637	VENTILADOR	.	25	S
16	2	2 610 320 548	PORTA-ESCOVAS	.	13	S
19	9	2 603 490 022	PARAFUSO	4x16 .	10	S
21	1	2 609 120 335	REGULADOR DE	.	33	S
22	2	2 610 329 896	BORNE	.	11	S
23	1	2 609 120 396	Cabo de ligação	.	11	S
24	1	2 601 329 043	MOLA HELICOIDAL	.	11	S
25	1	2 916 540 005	Anel de retenção	DIN 7993-A8 .	10	S
26	1	2 610 918 116	PARAFUSO	.	15	S
27	1	2 609 100 538	TAMPA DA	.	23	S
28	1	2 609 100 862	FLANGE DE	.	23	S
30	1	2 609 100 633	COBERTURA	.	12	S
31	4	2 610 915 161	PARAFUSO	.	15	S
32	1	2 609 170 077	ANEL DE ACO	.	13	S
33	1	2 609 100 900	DISCO P/LIXA	.	29	S
34	1	2 609 120 396	Cabo de ligação	.	11	S
35	1	2 609 110 724	ARRUELA DE ACO	.	11	S
36	1	2 609 170 084	FELTRO	.	11	S
39	1	1 610 210 045	O-Ring	23,0x3,0 MM .	13	S
50	1	2 610 910 009	CEPO DE	.	12	S
53	1	2 609 120 284	Cabo de ligação	.	12	S
640	1	2 609 199 176	PROTETOR DE PO	.	29	S
803	1	2 609 199 164	INDUZIDO	230V .	41	S
808	1	2 609 131 540	ETIQUETA DE TIPO	.	13	S
810	1	2 609 120 199	JOGO ESCOVAS	.	22	S

Pos	Un	N° de	Descrição	Observações/Anteces	GP	

Fornecimento de peças de reposição através dos centros de serviços para ferramentas eléctricas BOSCH . No caso de encomendas de peças de reposição, por favor informar o número de tipo de 10 algarismos da máquina.