3 601 JB9 100
Stand } ~~16-05~~
Issue } 16-06-27

Fig./Abb. 1

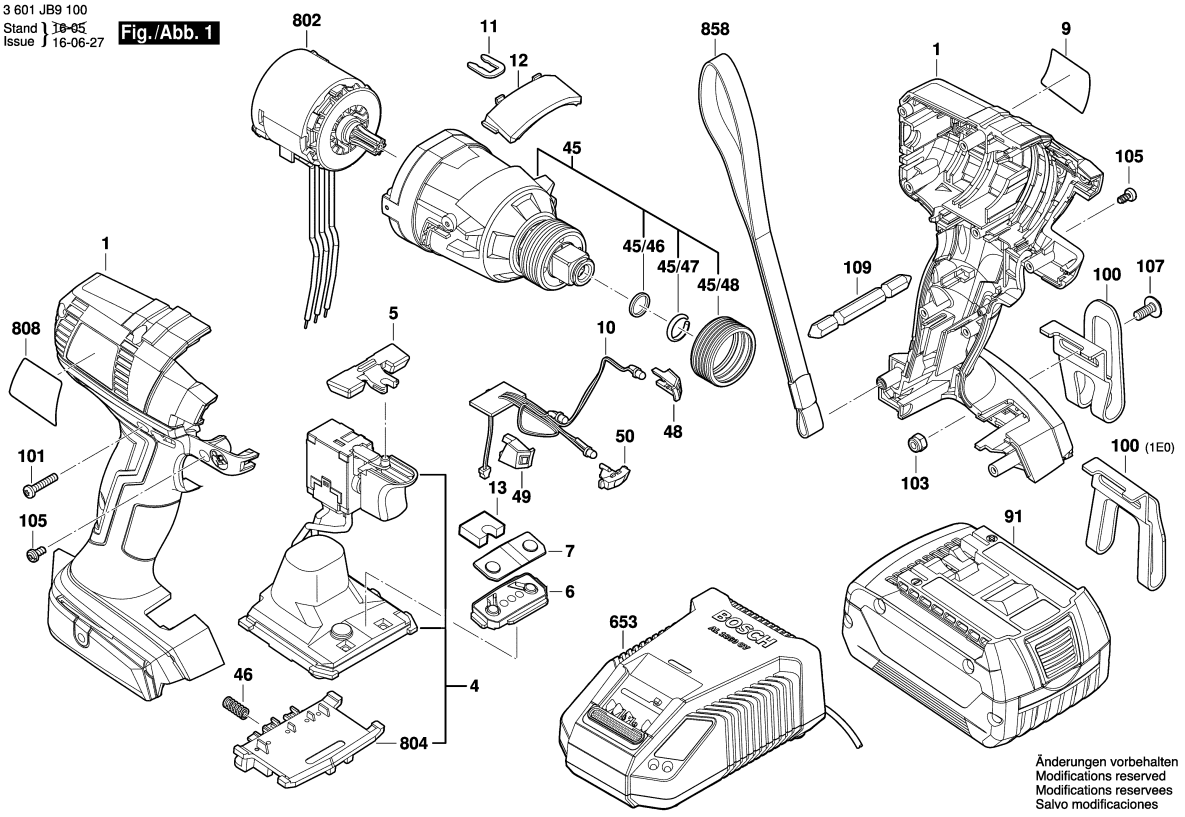

Observar por favor: Manutenções, alterações e controle de ferramentas eléctricas devem ser realizadas de forma competente.
Manter as diretivas de segurança de acordo com IEC, EN, VDE, AFNOR e outras diretivas vigentes de cada país.
Sob reserva de alterações técnicas e de preços. Os produtos e preços/grupos de preços são continuamente atualizados.

Estado: 10/10/2014

Pos	Un	N° de	Descrição	Observações/Anteces	GP	
1	1	2 609 101 143	CARCACA	.	33	S
4	1	1 607 233 470	MÓDULO	.	45	S
5	1	2 609 101 067	ALAVANCA	.	12	S
6	1	2 609 101 068	TECLA	.	14	S
7	1	2 609 133 596	ROTULO	.	13	S
9	1	2 609 133 782	LETREIRO DA	GDX 18 V-EC .	13	S
10	1	2 609 199 465	MÓDULO	.	26	S
11	1	2 609 110 838	GANCHO DE	.	10	S
12	1	2 609 111 415	COBERTURA	.	24	S
13	1	2 609 170 193	PROTEÇÃO	.	11	S
45	1	2 609 199 372	CAIXA DE	.	46	S
45/46	1	2 609 170 157	ANEL DE	.	10	S
45/47	1	2 609 111 262	ANEL DE CHAPA	.	11	S
45/48	1	2 609 170 185	GUARNICAO	.	14	S
46	1	1 609 280 477	MOLA DE	.	11	S
48	1	2 609 101 069	LENTE	.	11	S
49	1	2 609 101 070	LENTE	.	11	S
50	1	2 609 101 083	LENTE	.	11	S
91	1	2 607 336 235	BATERIA	BBS MR 18V, 3,0Ah, L	50	S
100	1	2 609 111 584	GANCHO DE	.	15	S
101	9	2 609 110 201	PARAFUSO DE	3x16 .	10	S
103	2	2 609 110 835	PORCA	.	11	S
105	2	2 609 111 447	PARAFUSO DE	.	10	S
107	1	2 609 110 834	PARAFUSO	.	11	S
109	1	2 609 110 343	PONTA PARA	.	13	S
653	1	2 607 225 719	CARREGADOR	BR 220V/14,4-18V, 30	47	S
653	1	2 607 225 329	CARREGADOR DE	RC 115/10,8-18V, 30 M	47	S
802	1	2 609 199 548	MOTOR	18V .	46	S
804	1	1 609 280 478	PORTA-CONTATOS	.	26	S
808	1	2 609 136 015	PLACA DE	.	00	S
858	1	2 609 170 078	ALCA DE APOIO	.	15	S

Pos	Un	N° de	Descrição	Observações/Anteces	GP	